Passerelle longue portée sur-mesure

Description :

La passerelle **SECURITOIT® std** est un moyen d'accès technique collectif en profilé aluminium.
Adaptée à tout type de toiture, cette passerelle est disponible en largeur 600 et 800 mm et permet d'accueillir un garde-corps conforme aux normes (NF E 85 015 & EN ISO 14122-3) d'un seul ou des deux côtés. Il est possible d'ajouter une ligne de vie cable ou rail sur un côté. Les limons en profilé aluminium permettent des portées jusqu'à 6 mètres (pour des portées supérieures : nous consulter).

Détails :

Matière : Aluminium

Finition : Brut, anodisé ou thermolaqué

Montage : Livré avec notices, plans consultables sur internet : *http://extranet.somain.fr*

Avantages

SECURITOIT® std est une passerelle légère, facile et rapide à installer, composée d'un platelage antidérapant.
La gamme de passerelles et escaliers **SECURITOIT®** contient des dispositifs totalement compatibles entre eux. Cette compatibilité permet d'envisager la mise en conformité d'une zone dans son ensemble quels que soient les changements de pentes et de niveaux.

Les éléments du **SECURITOIT® std** sont standardisés, mais la configuration de la passerelle ainsi que ses fixations sont souvent des réalisations spéciales adaptées sur mesure. Notre bureau d'études est à même de proposer des solutions adaptées aux configurations particulières (angles, supports muraux, paliers,etc…).

Options

Le garde-corps **SECURILISSE®** est adaptable sur toute la longueur des passerelles et escaliers **SECURITOIT®**.
Il existe une version plus économique : **SECURITOIT® eco.**

Informations supplémentaires

En standard, **SECURITOIT® std** existe en 2 largeurs : 600 et 800 mm.
(Pour d'autres largeurs : nous consulter).

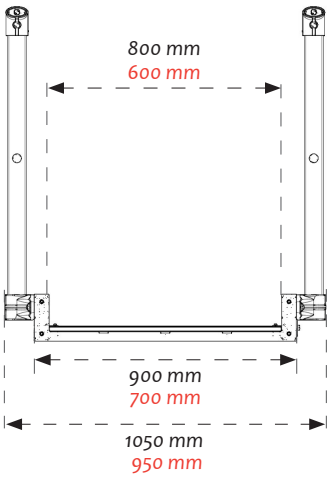

Étiquette d'identification du système : lien QR code vers notices et éléments de traçabilité.

Fixations

Somain Sécurité a développé des systèmes de fixations spécifiques pour installer la passerelle **SECURITOIT® std**.

Sur bac acier

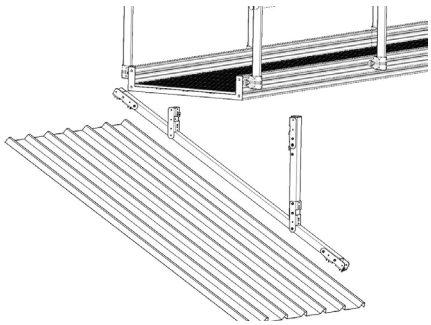

Fixation lorsque la passerelle est perpendiculaire à l'onde.
Inclinaison toiture : mini 5° / maxi : 25°

REF : 101375

Sur fibrociment

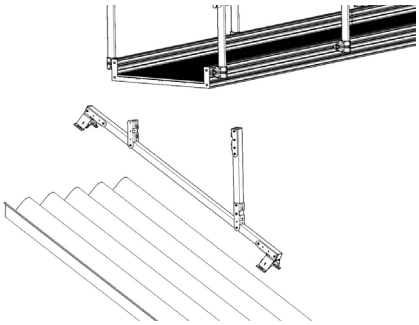

Fixation lorsque la passerelle est perpendiculaire à l'onde.
Inclinaison toiture : mini 5° / maxi : 25°

REF : 101373

Applique murale

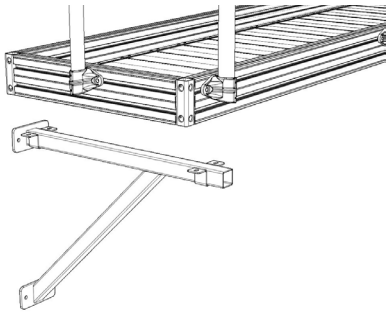

Pour fixer la passerelle sur un support vertical.

REF : 102259

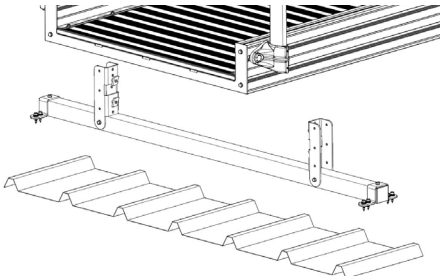

Fixation lorsque la passerelle est dans le sens de l'onde.

REF : 101371

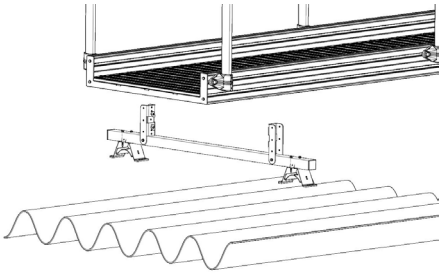

Fixation lorsque la passerelle est dans le sens de l'onde.

REF : 101368

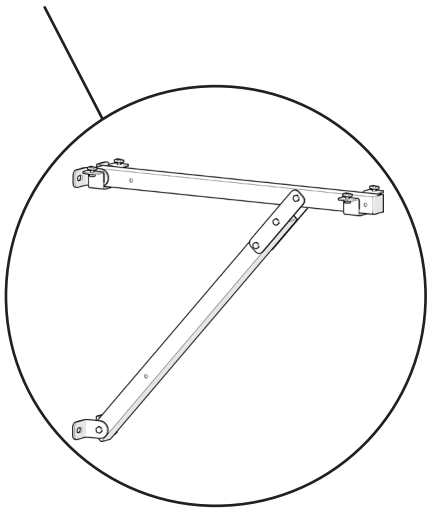

Bracon pour passerelle.

Z.I de Monterrat CS 70013, 42501 Le Chambon-Feugerolles, France
Tel : +33 (0)4 77 40 54 38
E-mail : securite@somain.fr / Site web : www.somain.fr

Configurations spéciales

Exemple illustrant les possibilités d'adaptation de la passerelle **SECURITOIT® std** par notre bureau d'études :

Passerelle permettant un accès en partie haute autour d'une structure technique (cheminée, cuve,etc...).

- *Implantation de la sortie d'échelle avec marche palière et portillon à fermeture automatique.*

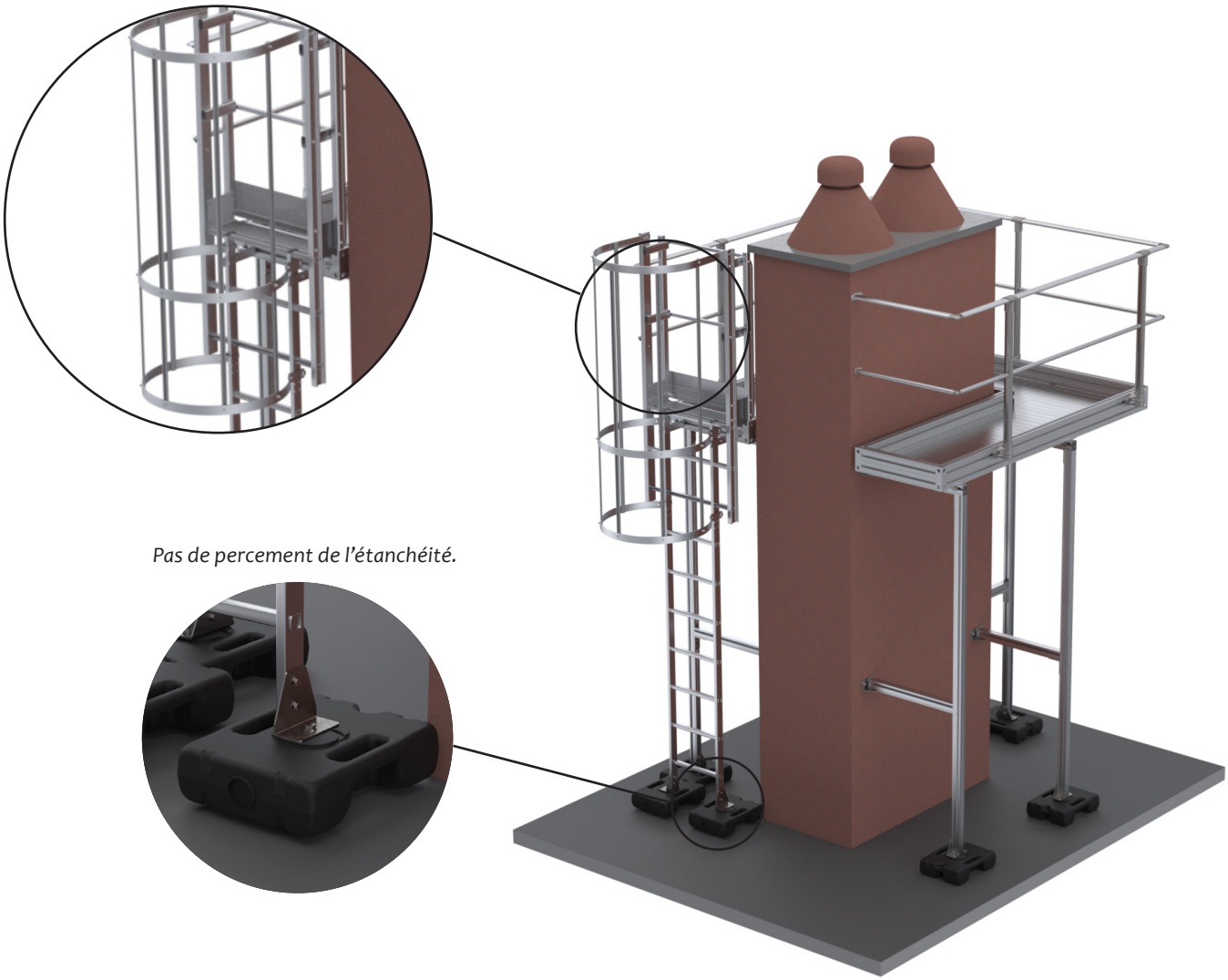

Pas de percement de l'étanchéité.

- *Implantation sur une cuve avec interfaces sur mesure réalisée par nos soins.*

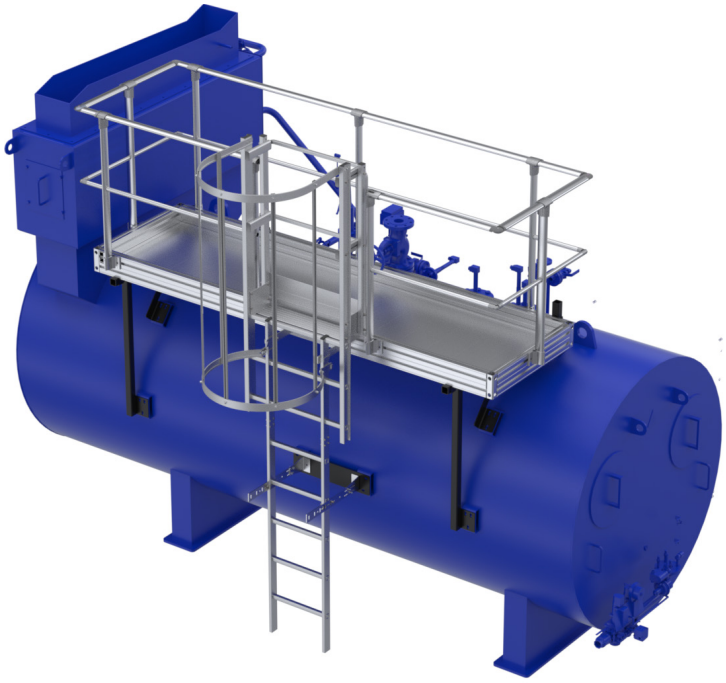

Configurations spéciales

Réalisation de cheminement technique incluant passerelle, échelle à marche, escalier et échelle simple.

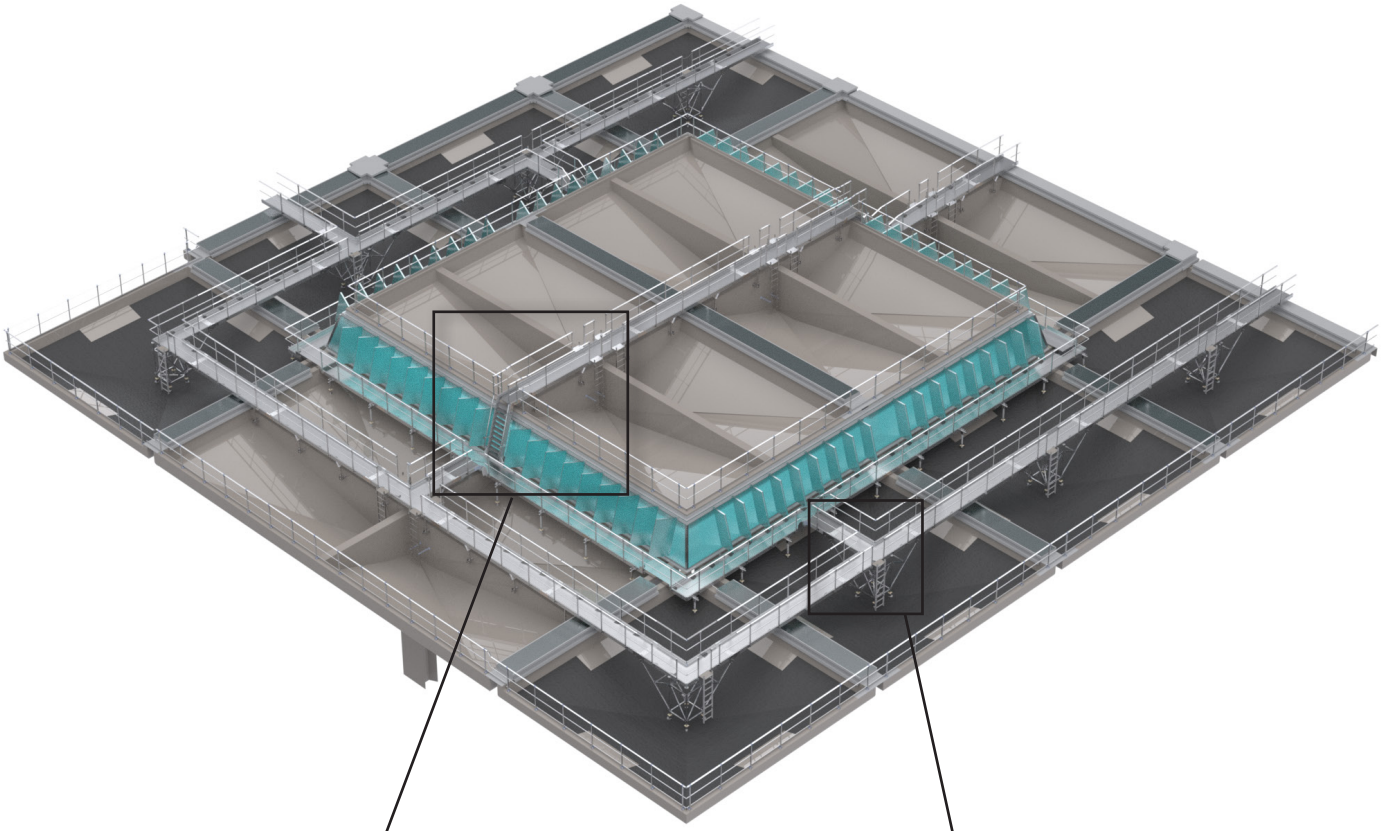

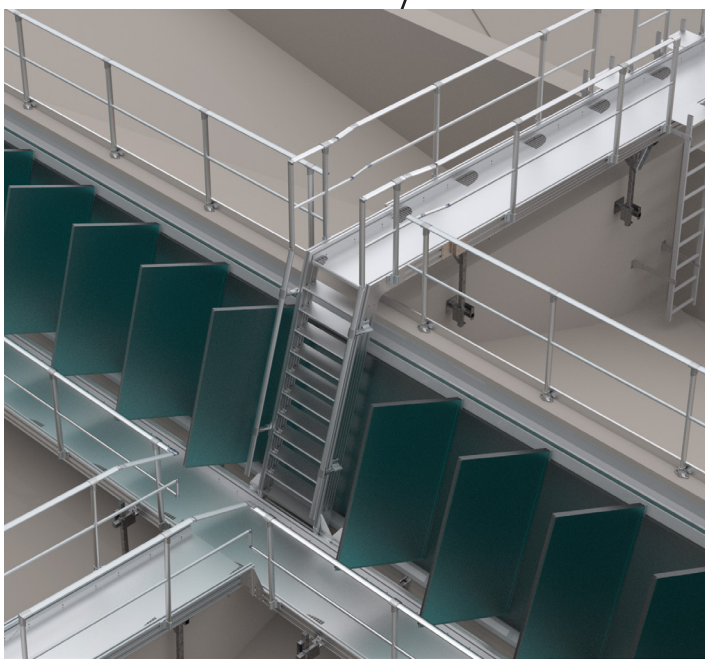

Intersection entre échelle à marche, passerelle et escalier.

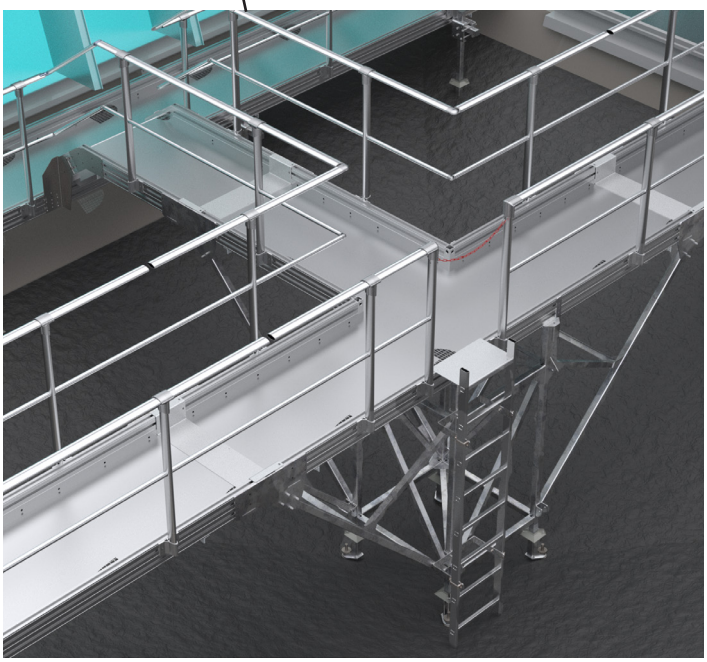

Quadripode permettant un entraxe de fixation de 10 mètres.

Z.I de Monterrat CS 70013, 42501 Le Chambon-Feugerolles, France
Tel : +33 (0)4 77 40 54 38
E-mail : securite@somain.fr / Site web : www.somain.fr