Pasarela de grandes luces a medida

Descripción :

La pasarela **SECURITOIT® std** es un medio de acceso técnico colectivo de perfil de aluminio.
Adaptada a cualquier tipo de cubierta, esta pasarela está disponible en ancho 600 y 800 mm y permite recibir una barandilla que cumple con las normas (NF E 85 015 & EN ISO 14122-3) en uno o ambos lados. Es posible añadir una línea de vida cable o raíl en un lado. Las zancas de perfil de aluminio permiten alcances de hasta 6 metros (para alcances superiores: consultar).

Detalles :

Material : Aluminio

Acabado : Bruto, anodizado o termolacado

Montaje : Entregada con instrucciones y planos consultables en : *http://extranet.somain.fr*

Ventajas

SECURITOIT® std es una pasarela ligera, fácil y rápida de instalar. El entarimado es antideslizante.
SECURITOIT® es una gama de dispositivos que incluye pasarelas y escaleras totalmente compatibles entre sí. Esta compatibilidad permite plantear la puesta en conformidad de una zona en su conjunto independientemente de los cambios de inclinaciones y niveles.

SECURITOIT® std están normalizados, pero la configuración de la pasarela y sus fijaciones suelen ser diseños especiales a medida. Nuestra oficina de proyectos puede proponer soluciones adaptadas a configuraciones particulares (ángulos, soportes murales, rellanos, etc.).

Opciones

La barandilla **SECURILISSE®** se adapta en toda la longitud de las pasarelas y escaleras **SECURITOIT®**.
Existe una versión más económica : **SECURITOIT® eco.**

Más información

En versión estándar, **SECURITOIT® std** existe en 2 anchos : 600 y 800 mm. (Para otros anchos: consultar).

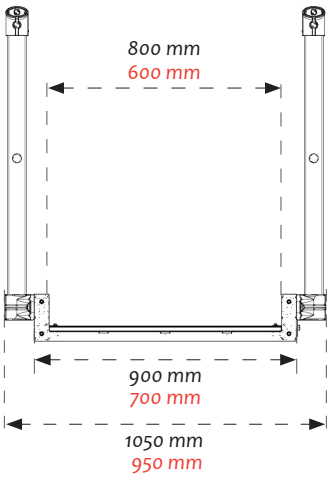

Etiqueta de identificación del sistema: enlace código QR hacía instrucciones y elementos de trazabilidad.

Fijaciones

Somain Securite ha desarrollado sistemas de fijaciones específicas para la instalación de la pasarela **SECURITOIT® std**.

Sobre cubierta acero

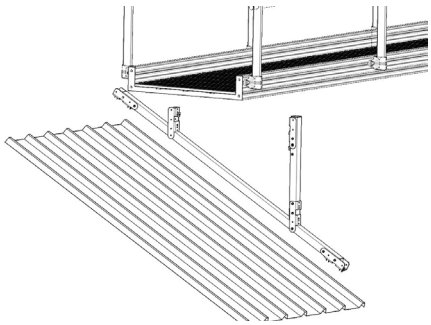

Fijación cuando la pasarela está perpendicular a la onda.
Inclinación del tejado : mini 5° / maxi : 25°

REF : 101375

Sobre fibrocemento

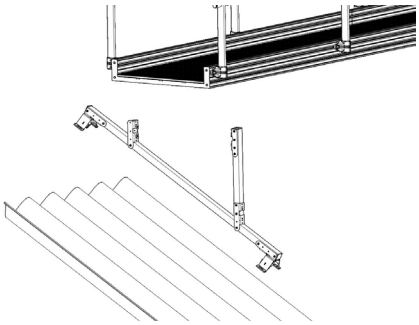

Fijación cuando la pasarela está perpendicular a la onda.
Inclinación del tejado : mini 5° / maxi : 25°

REF : 101373

Aplique de pared

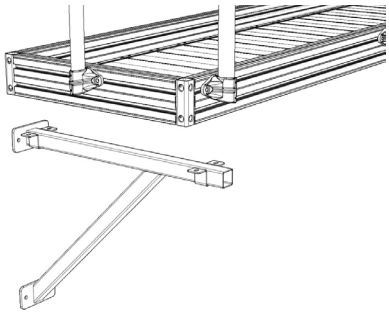

Para fijar la pasarela sobre un soporte vertical.

REF : 102259

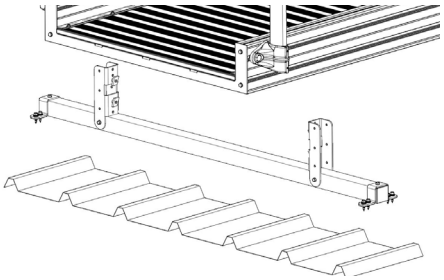

Fijación cunado la pasarela está en la dirección de la onda.

REF : 101371

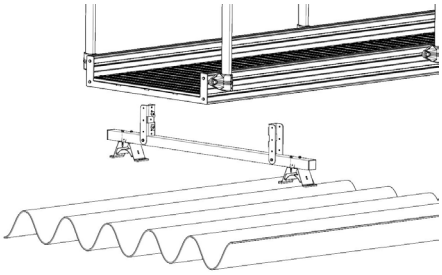

Fijación cuando la pasarela está en la dirección de la onda.

REF : 101368

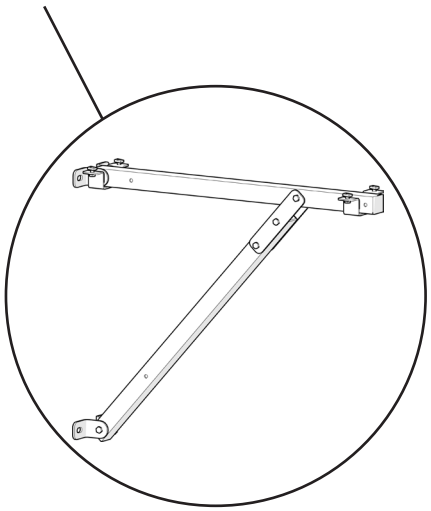

Riostra para pasarela.

Z.I de Monterrat CS 70013, 425001 Le Chambon-Feugerolles, France
Teléfono : +33 (0)4 77 40 54 38
E-mail : securite@somain.fr / Sitio de internet : www.somain.fr

Implementación especial

Ejemplo que refleja las posibilidades de adaptación de la pasarela **SECURITOIT® std** por parte de nuestra oficina técnica :

Pasarela que permite el acceso a la parte superior alrededor de una estructura técnica (chimenea, cuba, etc...).

- *Implementación de la salida de escalera con peldaño de descansillo y portillo con cierre automático.*

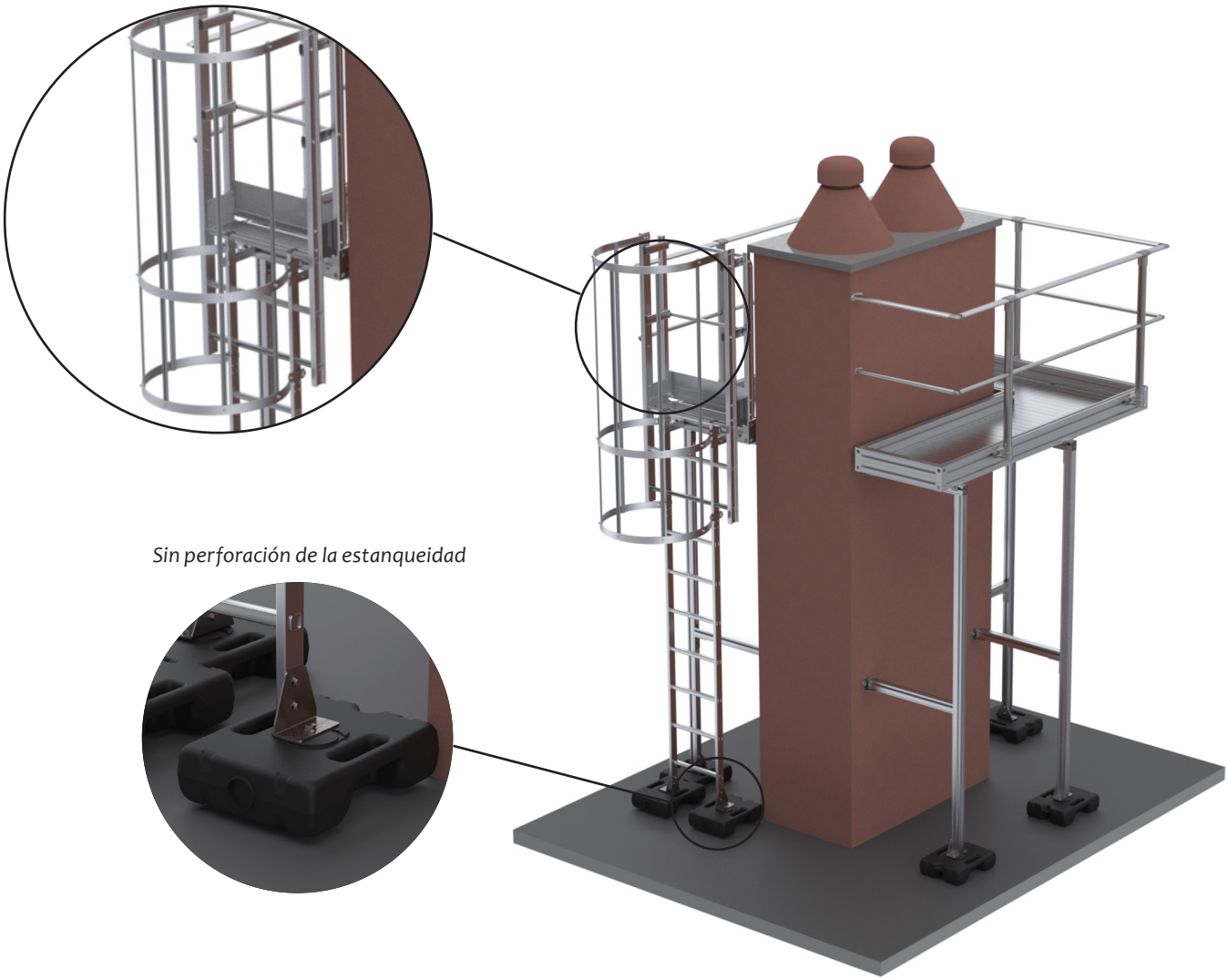

- *Implementación sobre cuba con interfaces a medida, realizada por nuestro equipo.*

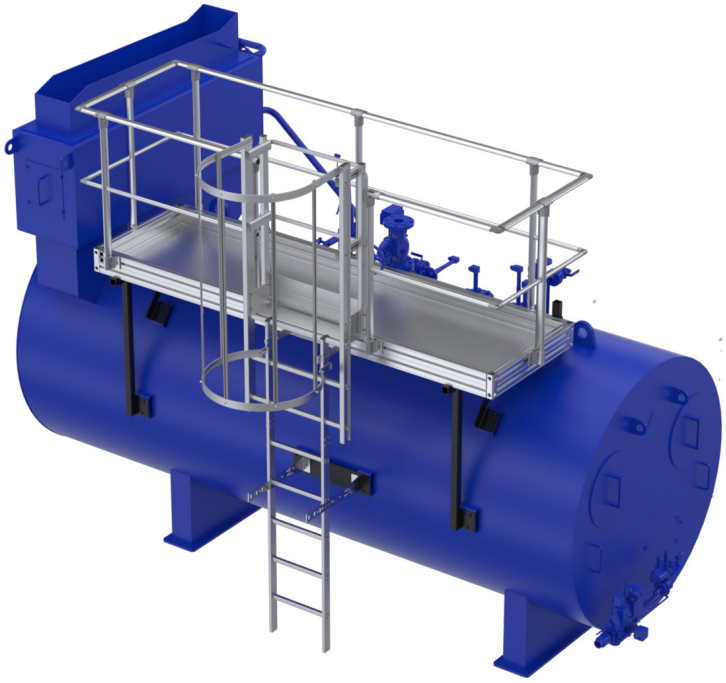

Implementación especial

Realización de recorrido técnico que incluye pasarela, escalera de peldaños, escalera y escalera simple.

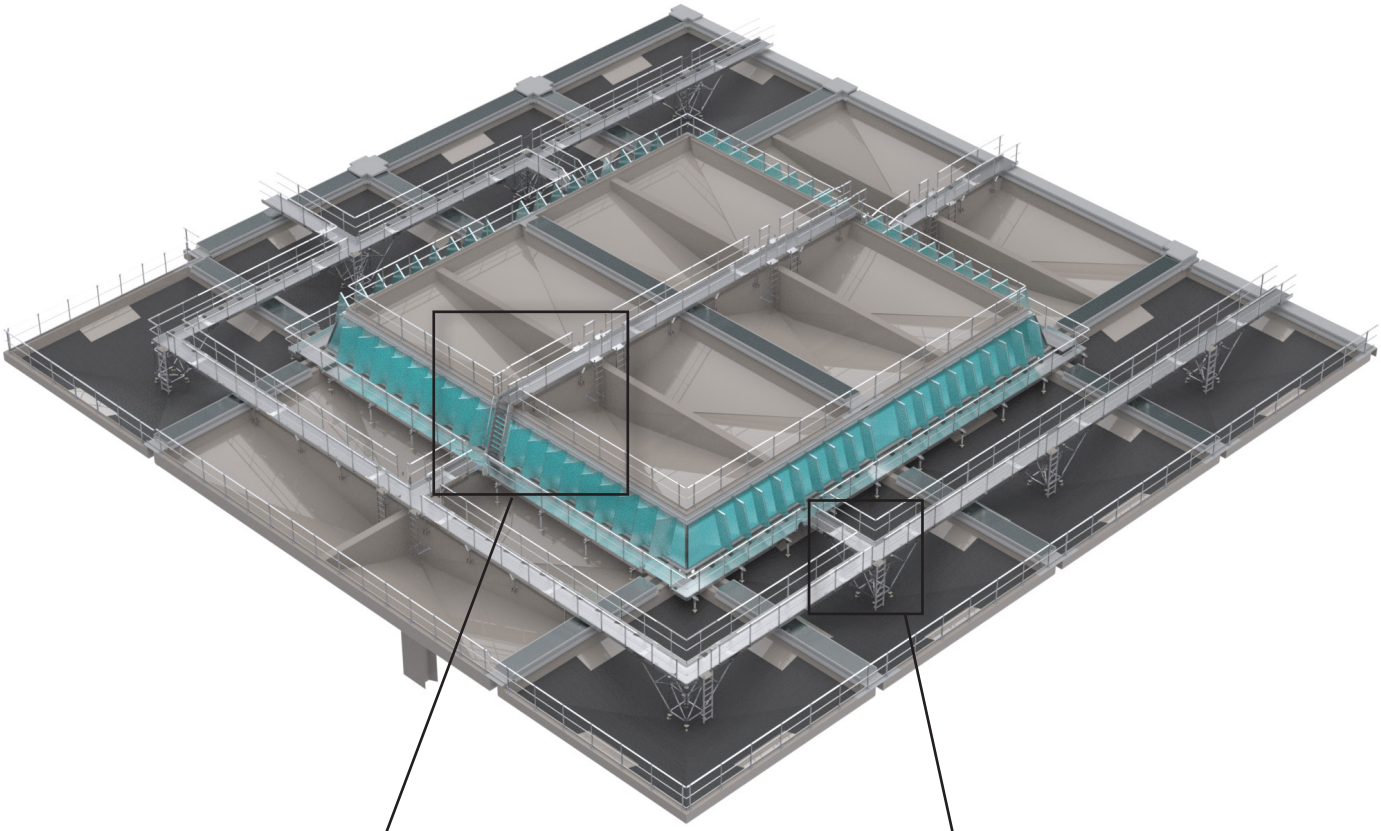

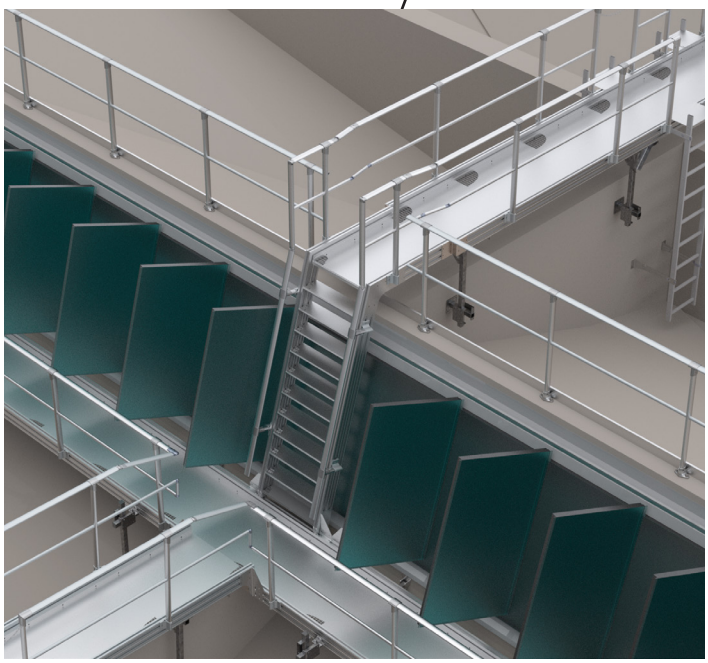

Intersección entre escalera de peldaño, pasarela y escalera.

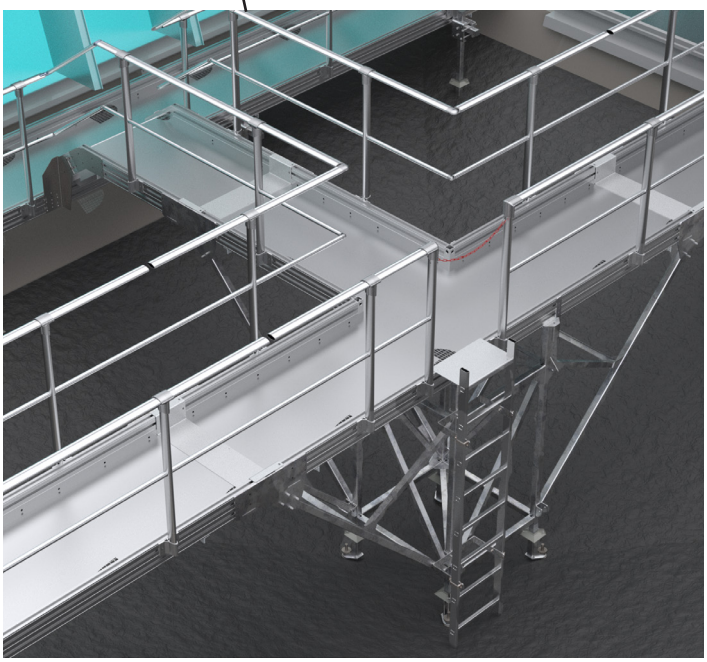

Cuadrípode que permite una distancia entre ejes de fijación de 10 metros.

Z.I de Monterrat CS 70013, 425001 Le Chambon-Feugerolles, France
Teléfono : +33 (0)4 77 40 54 38
E-mail : securite@somain.fr / Sitio de internet : www.somain.fr