# Laufsteg mit großer Reichweite

*Beschreibung:*

Der Laufsteg **SECURITOIT® std** ist eine kollektive technische Zugangsmöglichkeit aus Aluminiumprofilen.
Er ist für alle Dacharten geeignet, in den Breiten 600 und 800 mm erhältlich und ermöglicht die Anbringung eines Geländers, das den Normen (NF E 85 015 & EN ISO 14122-3) entspricht, und zwar auf einer oder beiden Seiten. Es ist möglich, eine Seil- oder Schienensicherung an einer Seite anzubringen. Die Wangen aus Aluminiumprofilen ermöglichen Spannweiten von bis zu 6 Metern (für größere Spannweiten wenden Sie sich bitte an uns).

*Einzelheiten:*

**Werkstoff:** Aluminium

**Fixierung:** Unbearbeitet, eloxiert oder pulverbeschichtet

**Montage:** Geliefert mit im Internet verfügbaren Hinweisen und Plänen: *http://extranet.somain.fr*

## Vorteile

**SECURITOIT® std** ist ein leichter Laufsteg, der schnell und einfach zu installieren ist. Der Bodenbelag ist rutschfest.

**SECURITOIT®** csetzt sich zusammen aus einer Reihe von Vorrichtungen, die Laufstege und Treppen umfassen, die untereinander vollständig kompatibel sind. Diese Kompatibilität ermöglicht es, die Konformität eines Bereichs als Ganzes in Betracht zu ziehen, unabhängig von Änderungen der Steigungen und Ebenen.

## Optionen

Das Geländer **SECURILISSE®** kann über die gesamte Länge der Laufstege und Treppen von **SECURITOIT®** angepasst werden.
Es gibt eine günstigere Version: **SECURITOIT® eco.**

## Zusätzliche Informationen

Standardmäßig ist **SECURITOIT® std** in 2 Breiten erhältlich:
600 und 800 mm (andere Breiten: bitte anfragen).

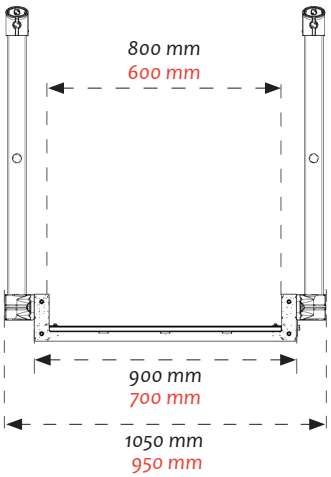


Systemkennzeichnungsetikett : QR-Code-Link zu Anleitungen und Elementen der Rückverfolgbarkeit.

## Befestigungen

Somain Securite hat spezielle Befestigungssysteme entwickelt, um den **SECURITOIT® std** Laufsteg zu installieren.

### Auf Trapezprofil aus Stahl

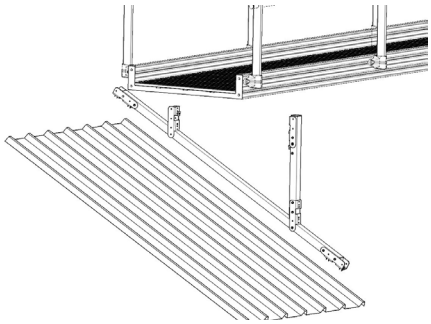

Befestigung, wenn der Laufsteg senkrecht zur Welle verläuft.
Dachneigung: min 5° / max : 25°

**REF : 101375**

### Auf Faserzement

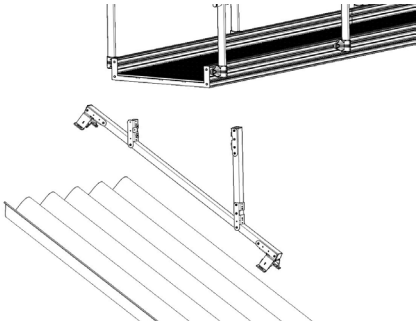

Befestigung, wenn der Laufsteg senkrecht zur Welle verläuft.
Dachneigung: min 5° / max : 25°

**REF : 101373**

### Wandleuchte

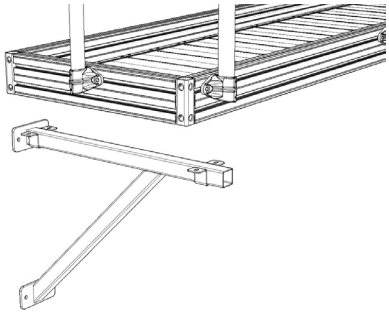

Zur Befestigung des Laufstegs an einer vertikalen Halterung.

**REF : 102259**

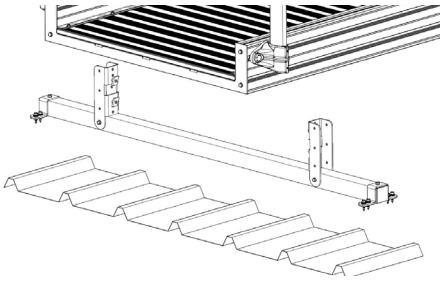

Befestigung, wenn der Laufsteg in Wellenrichtung verläuft.

**REF : 101371**

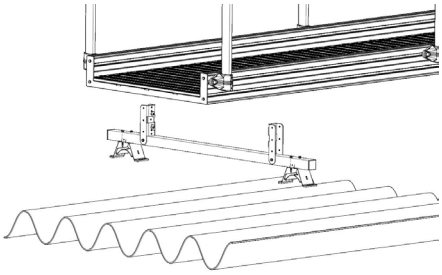

Befestigung, wenn der Laufsteg in Wellenrichtung verläuft.

**REF : 101368**

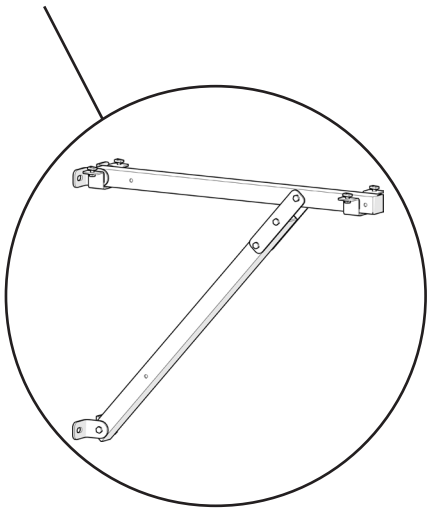

*Seitliches Stützelement für Laufsteg.*


Z.I de Monterrat CS 70013, 42501 Le Chambon-Feugerolles, France
Telefon : +33 (0)4 77 40 54 38
E-mail : securite@somain.fr / Webseite : www.somain.fr

## Spezielle Konfigurationen

Ein Beispiel, das die Möglichkeiten der Anpassung des **SECURITOIT® std** Laufstegs durch unser Konstruktionsbüro illustriert:

*Laufsteg, der einen Zugang im oberen Bereich um eine technische Struktur (Kamin, Tank, usw.) herum ermöglicht.*

- *Einbau des Leiterausstiegs mit Podest und selbst schließender Tür.*

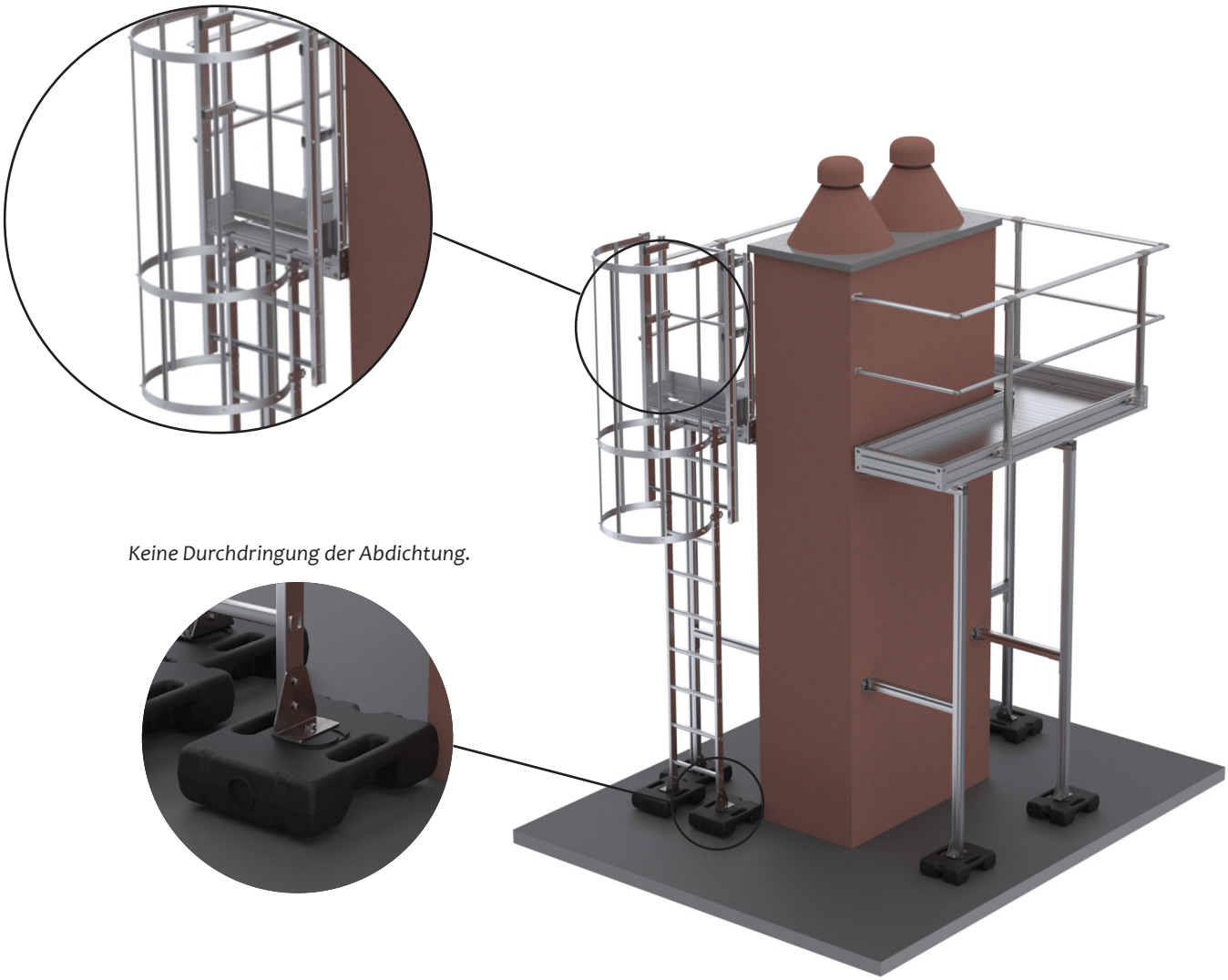

*Keine Durchdringung der Abdichtung.*

- *Einbau auf einer Wanne mit maßgeschneiderten, von uns hergestellten Schnittstellen.*

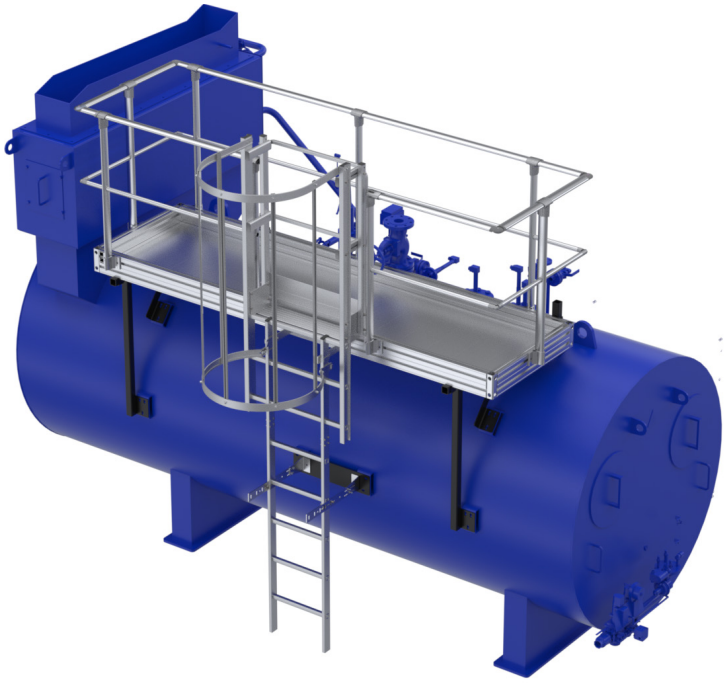

## Spezielle Konfigurationen

Die Herstellung von technischen Wegen, einschließlich Laufsteg, Stufenleiter, Treppe und Anlegeleiter.

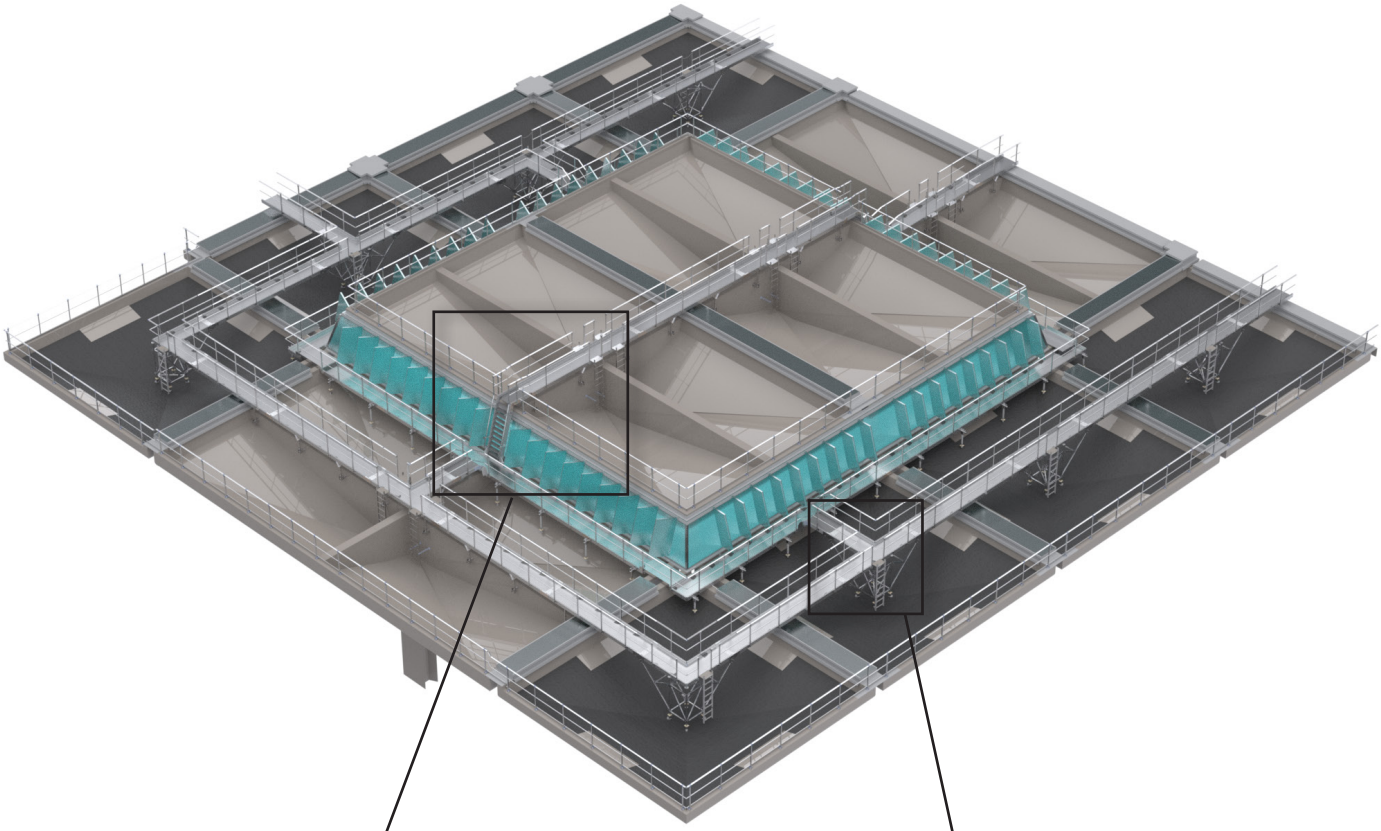

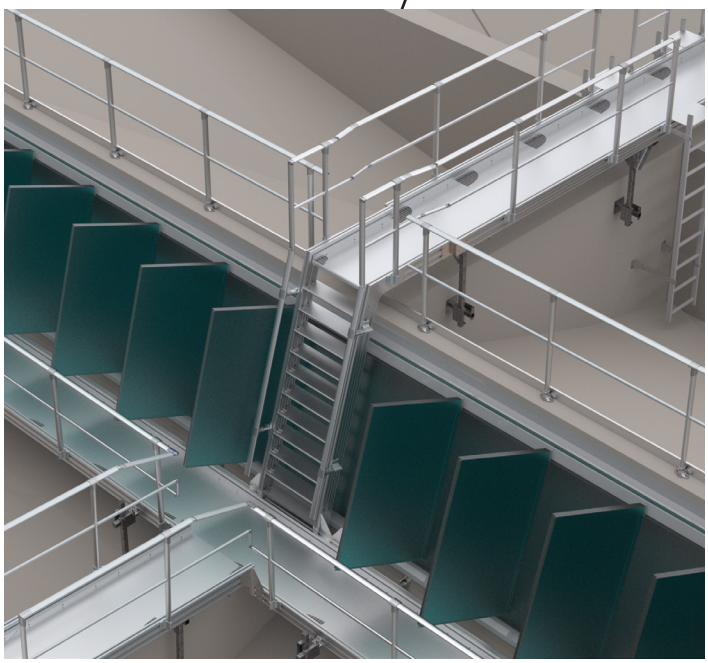

Kreuzung von Stufenleiter, Laufsteg und Treppe.

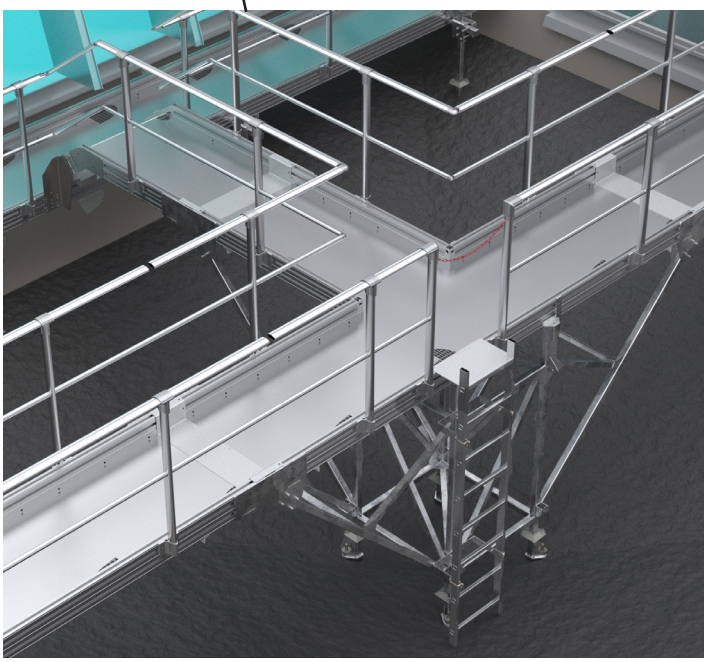

Quadripode mit einem Befestigungsabstand von 10 Metern.


Z.I de Monterrat CS 70013, 42501 Le Chambon-Feugerolles, France
Telefon : +33 (0)4 77 40 54 38
E-mail : securite@somain.fr / Webseite : www.somain.fr