Perimetro di protezione

Descrizione:

SECURITOIT® sdl è una scala a doppio accesso collettivo che permette di superare ostacoli quali guaine di ventilazione, linee dei cavi, acroteri, ecc.
SECURITOIT® sdl può essere dotato di parapetto conforme alla NF E 85-015 su un solo lato o su entrambi.
SECURITOIT® sdl è disponibile in versione autoportante standard, ma può anche essere adattato per un fissaggio ancorato a terra, in caso di altezze importanti.
Il nostro ufficio tecnico è in grado di proporre soluzioni adatte a qualsiasi configurazione specifica (angoli, supporti a parete, ecc.)

Dettagli:

Materiale: alluminio

Finitura: grezza, anodizzata o termolaccata

Montaggio: Fornito con manuali di istruzioni e disegni consultabili su internet: *http://extranet.somain.fr*

È disponibile in diverse altezze:

- **100 mm**
- **300 mm**
- **500 mm**
- **700 mm**
- **900 mm**
- **1100 mm**
- **1300 mm**

Vantaggi

SECURITOIT® sdl è un perimetro di protezione leggero, rapido e facile da installare, formato da scalini e da un impalcato antiscivolo.

SECURITOIT® è una gamma di dispositivi dotati di passerelle, scale e perimetri di protezione perfettamente compatibili tra loro.
Questa compatibilità permette di esaminare la conformità di un'area nel suo complesso, indipendentemente dalle variazioni di inclinazione e di livello.

Optional

Il parapetto ***SECURILISSE®*** è adattabile su tutta la lunghezza delle passerelle e dei perimetri di protezione ***SECURITOIT®***.
Può essere installato su un solo lato o su entrambi in base alla configurazione.
È disponibile in versione più stretta, **con una larghezza di:** 600 mm.

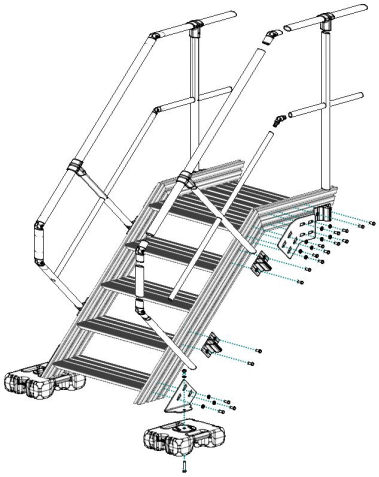

Informazioni aggiuntive

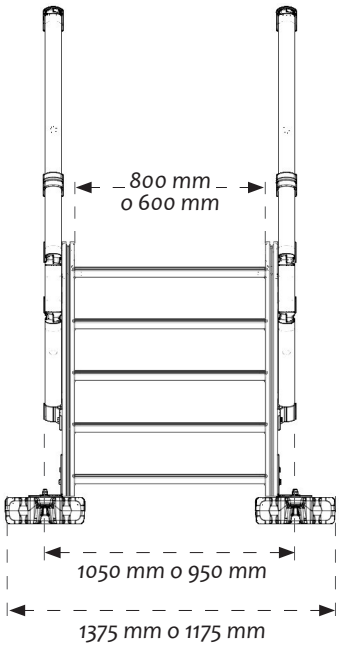

Configurazioni speciali

Esempi che mostrano le possibilità di adattamento di **SECURITOIT® SDL** elaborate dal nostro ufficio tecnico:

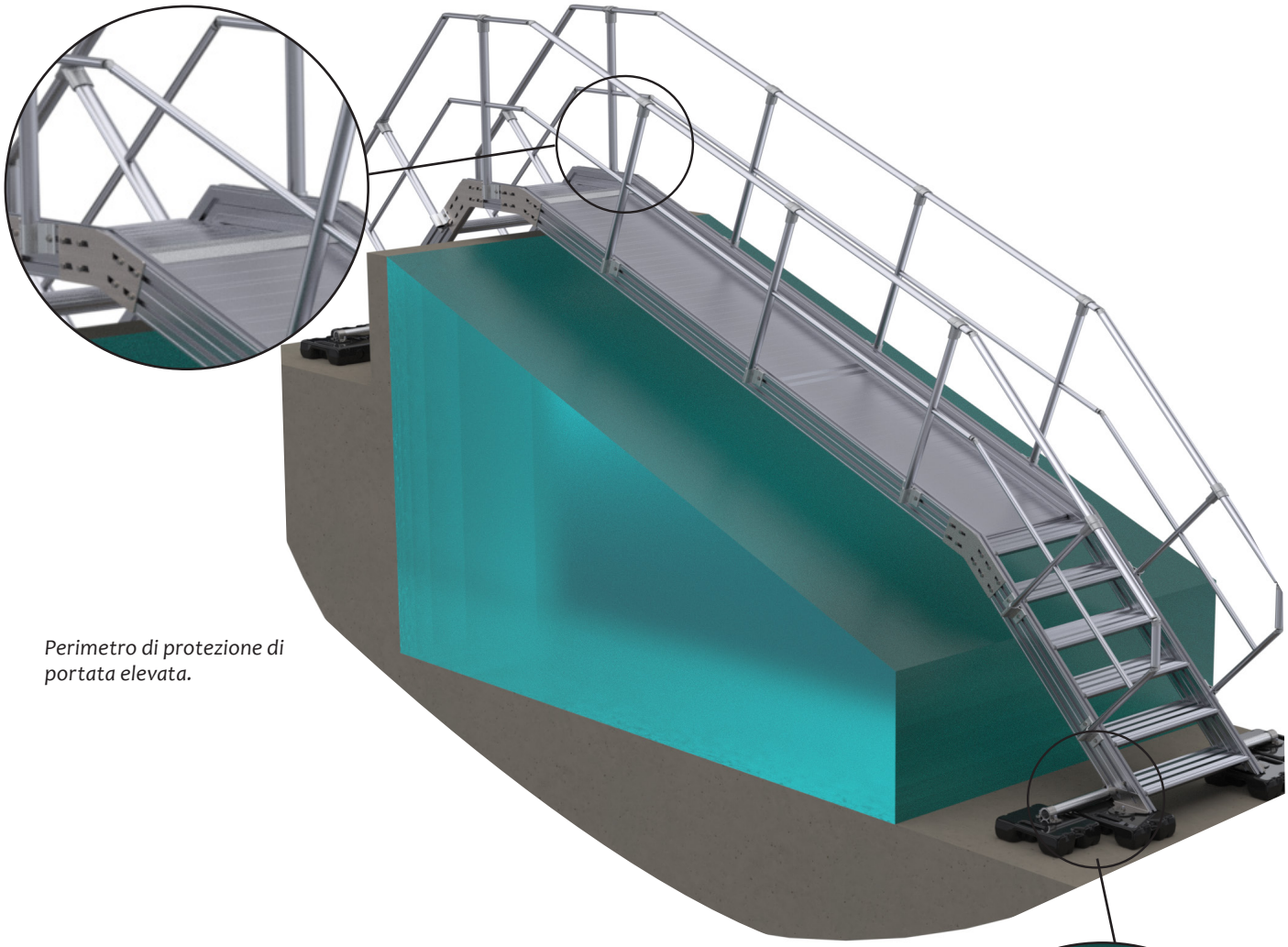

Perimetro di protezione di portata elevata.

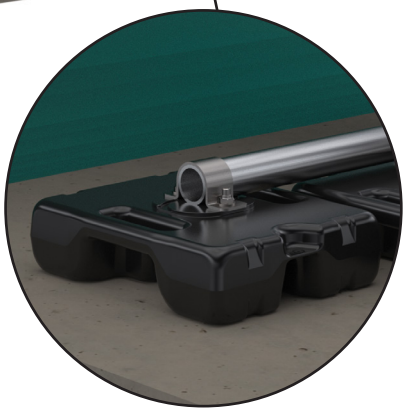

Perimetro di protezione asimmetrico.

Z.I de Monterrat CS 70013, 42501 Le Chambon-Feugerolles,France
Telefono: +33 (0)4 77 40 54 38
E-mail: securite@somain.fr / Sito web: www.somain.fr