Salto de lobo

Descripción :

SECURITOIT® sdl es una escalera de doble acceso colectivo que permite salvar obstáculos como conductos de ventilación, cableados, acroteras etc.
SECURITOIT® sdl se puede equipar con barandillas conformes a la norma NF E 85-015 en uno o ambos lados.
SECURITOIT® sdl está estandarizada en versión autoportante, aunque se puede adaptar para una fijación clavada en el suelo para alturas importantes.
Nuestra oficina técnica está a su disposición para proponer soluciones adaptas a configuraciones particulares (ángulos, soportes de pared, descansillos, etc.)

Detalles :

Material : Aluminio

Acabado : Bruto, anodizado o termolacado

Montaje : Entregada con instrucciones y planos consultables en : *http://extranet.somain.fr*

Existe para diferentes alturas de franqueamientoamiento :

- **100 mm**
- **300 mm**
- **500 mm**
- **700 mm**
- **900 mm**
- **1100 mm**
- **1300 mm**

Ventajas

SECURITOIT® sdl es un salto del lobo ligero, rápido y fácil de instalar, con peldaños y tarima antideslizante.

SECURITOIT® es una gama de dispositivos que incluyen pasarelas y escaleras totalmente compatibles entre sí. Esta compatibilidad permite plantear la puesta en conformidad de una zona en conjunto independientemente de los cambios de inclinaciones y niveles.

Opciones

La barandilla ***SECURILISSE®*** se adapta sobre toda la longitud de pasarelas y saltos de lobo ***SECURITOIT®***.
Se puede añadir en uno o ambos lados según la configuración.
Existe versión más estrecha : longitud : 600 mm.

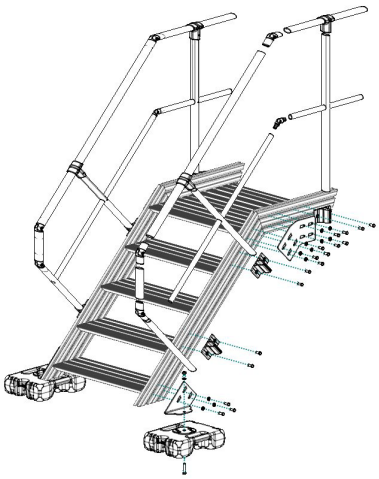

Más información

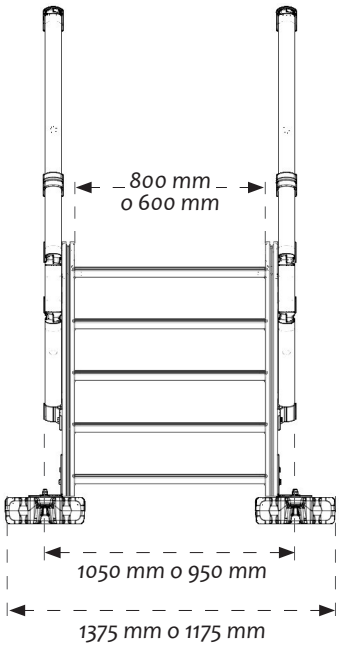

Implementación especial

Ejemplos que reflejan las posibilidades de adaptación de **SECURITOIT® sdl** por parte de nuestra oficina técnica:

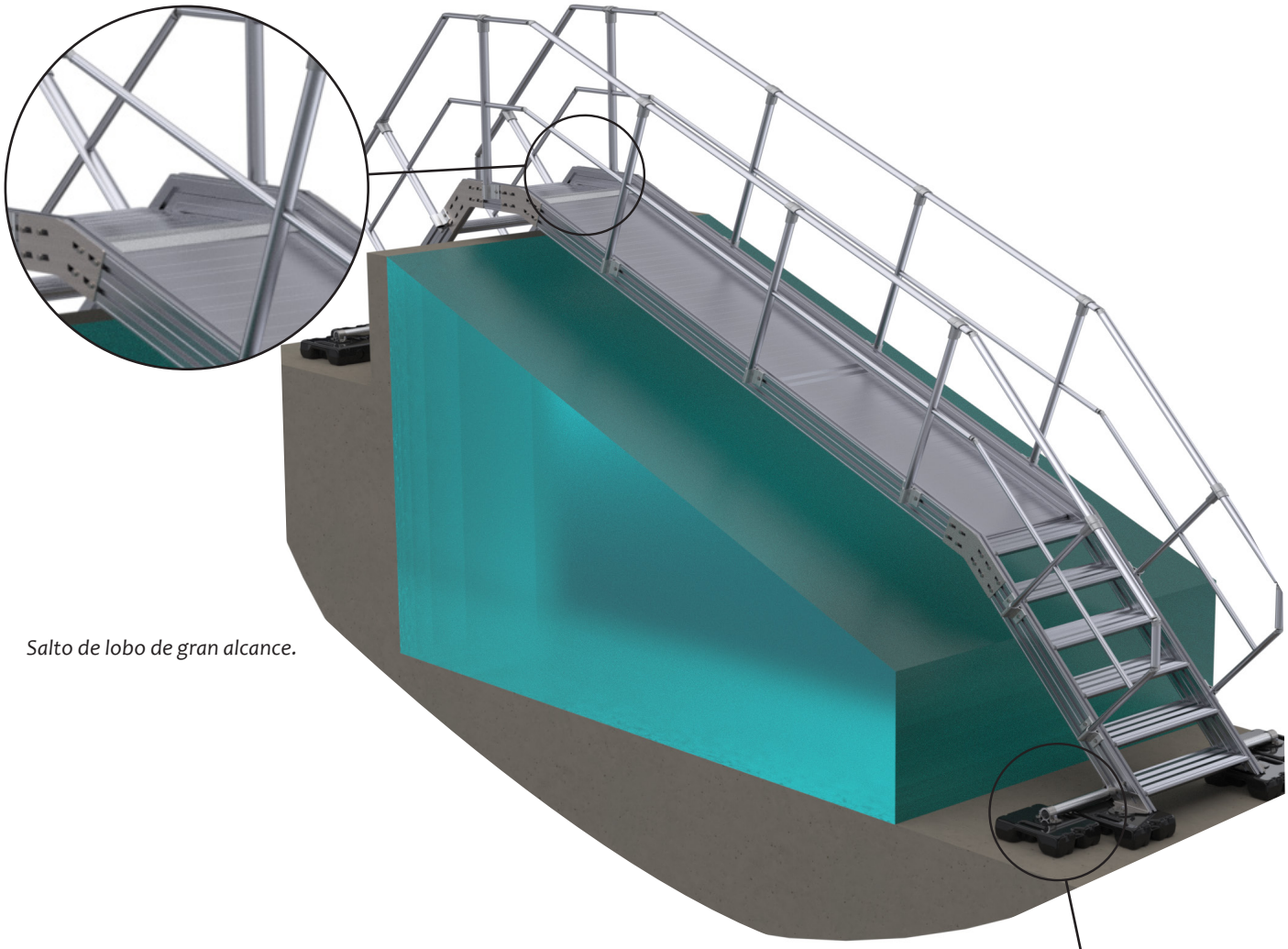

Salto de lobo de gran alcance.

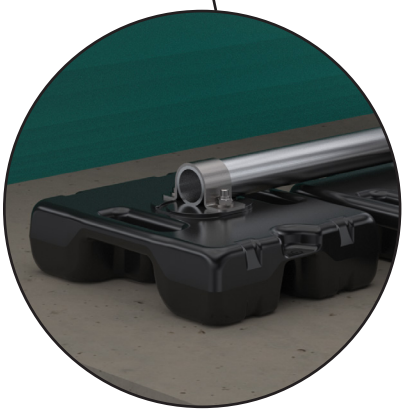

Sato de lobo asimétrico.

Z.I de Monterrat CS 70013, 425001 Le Chambon-Feugerolles, France
Teléfono : +33 (0)4 77 40 54 38
E-mail : securite@somain.fr / Sitio de internet : www.somain.fr