Escalier

Description :

SECURITOIT® escalier est un moyen d'accès technique collectif en profilé aluminium. Il peut être adapté selon plusieurs inclinaisons (de 21° à 45°), et peut être équipé de garde-corps conformes sur un ou deux côtés.

Les éléments du ***SECURITOIT® escalier*** sont standardisés, mais la configuration de l'escalier ainsi que ses fixations sont souvent des réalisations spéciales adaptées sur mesure.

Notre bureau d'études est à même de proposer des solutions adaptées aux configurations particulières (angles, supports muraux, paliers,etc…).

SECURITOIT® escalier est léger, rapide et facile à installer.

Les marches et le platelage sont munis de crampons anti-dérapants.

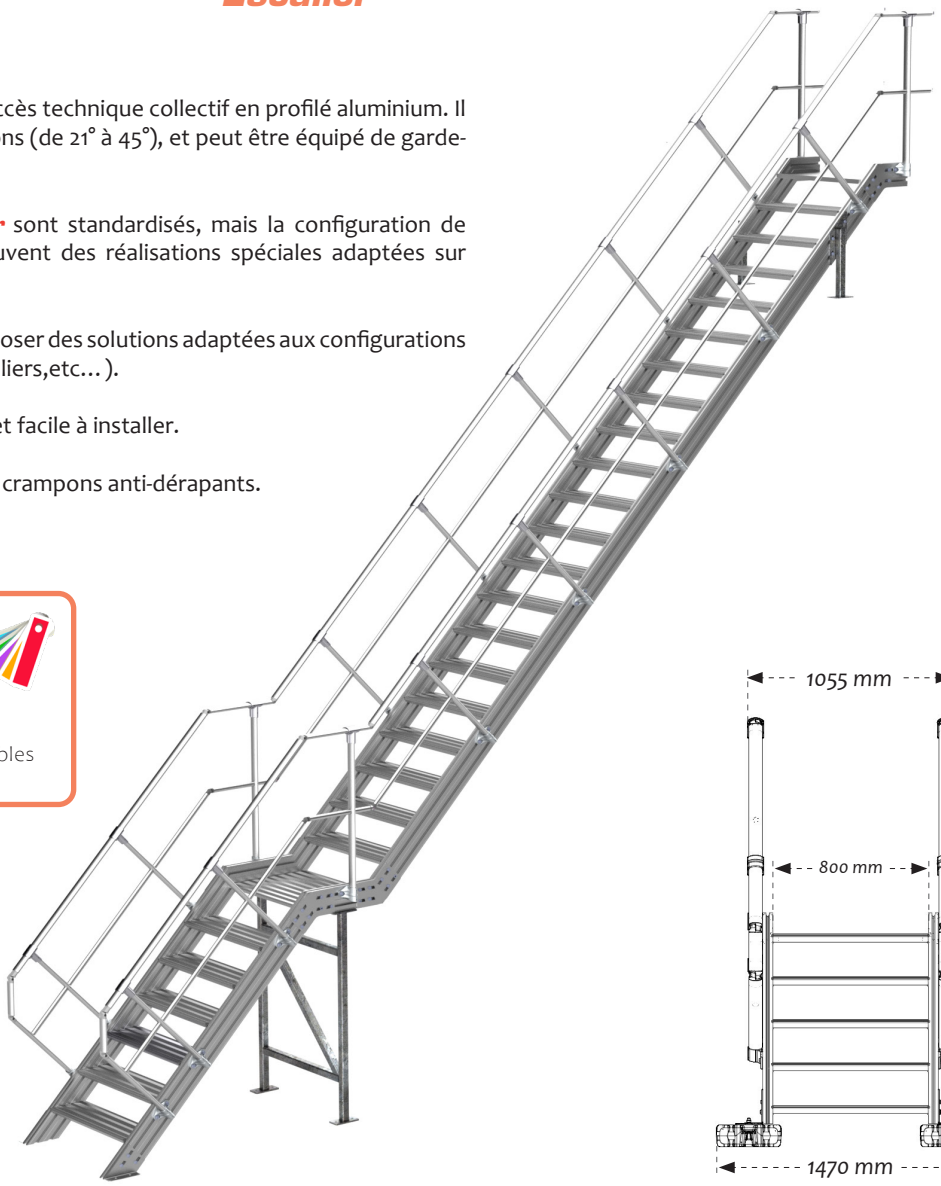

Détails :

Matière : Aluminium

Finition : Brut, anodisé ou thermolaqué

Montage : Livré avec notices, plans consultables sur internet : *http://extranet.somain.fr*

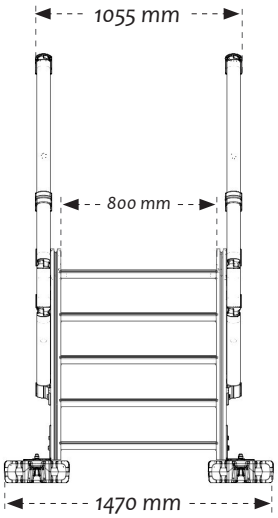

Échelle à marches

Entre 45° et 70° nous réalisons des échelles à marche sur mesure.

Options

Le garde-corps ***SECURILISSE®*** peut être ajouté sur un seul coté ou sur les deux en fonction de la configuration des passerelles et escaliers ***SECURITOIT®***.

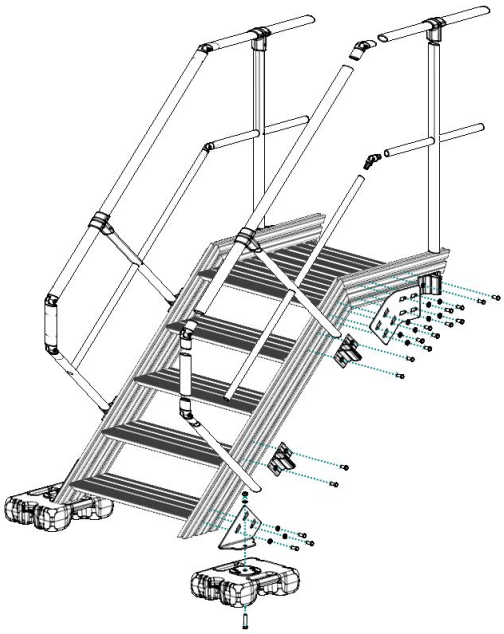

Configurations spéciales

SECURITOIT® est une gamme de dispositifs incluant des passerelles et des escaliers totalement compatibles entre eux.

Cette compatibilité permet d'envisager la mise en conformité d'une zone dans son ensemble quels que soient les changements de pentes et de niveaux.

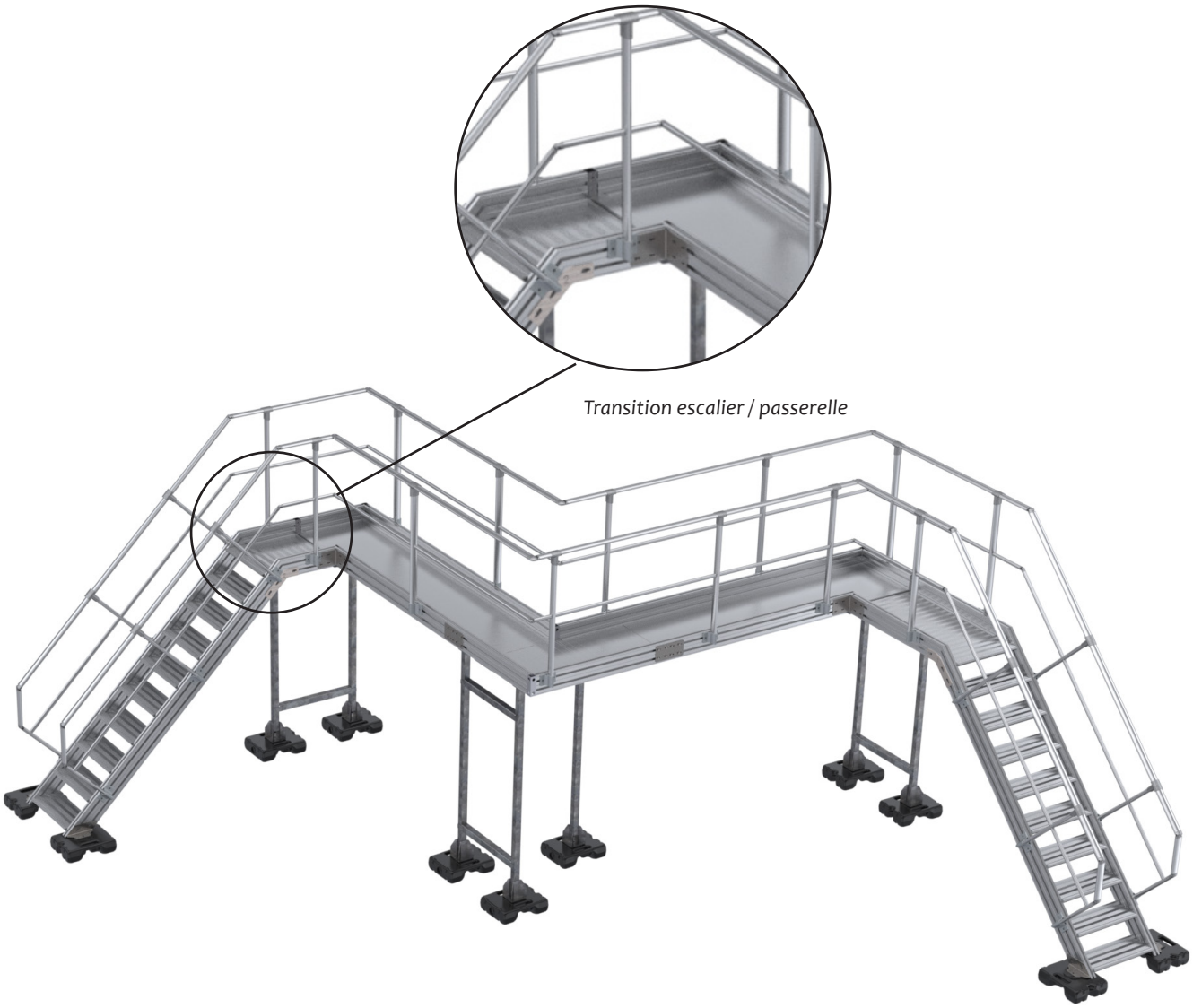

Transition escalier / passerelle

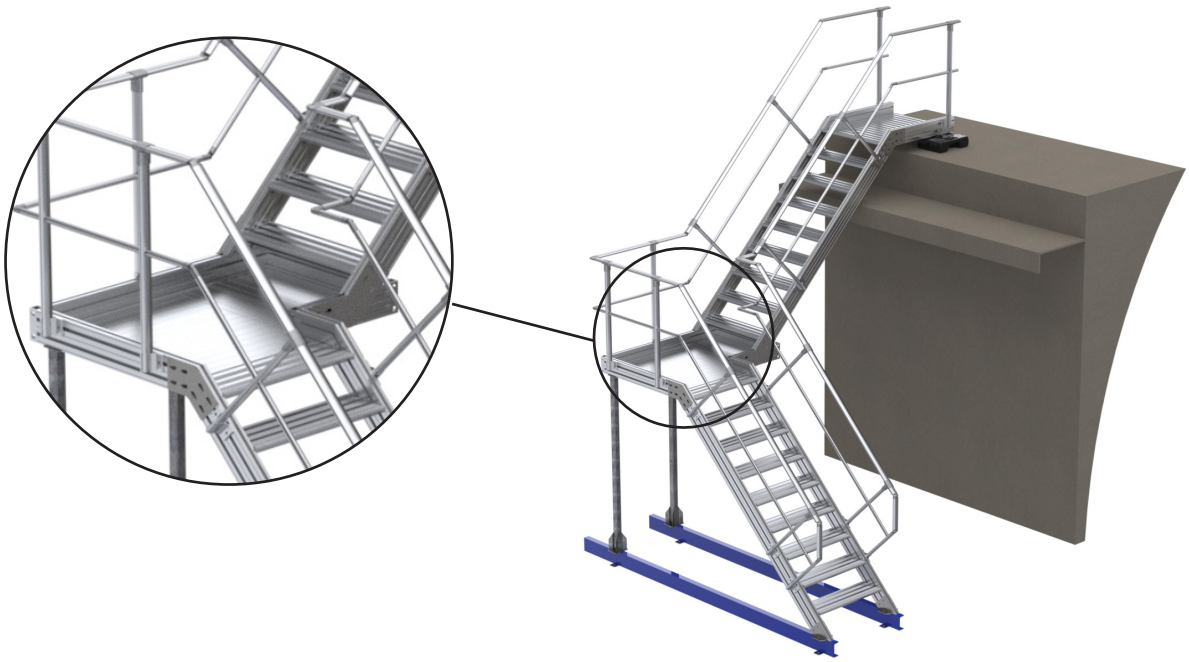

Z.I de Monterrat CS 70013, 42501 Le Chambon-Feugerolles, France
Tel : +33 (0)4 77 40 54 38
E-mail : securite@somain.fr / Site web : www.somain.fr