Scala

Descrizione:

SECURITOIT® escalier è un mezzo di accesso tecnico collettivo in profilato di alluminio. È adattabile a seconda delle pendenze (da 21° a 45°) e può essere dotato di parapetti conformi su uno o due lati.

Gli elementi di **SECURITOIT® escalier** sono standardizzati, ma la configurazione della scala e i relativi elementi di fissaggio sono spesso realizzati su misura.

Il nostro ufficio tecnico è in grado di proporre soluzioni adatte a qualsiasi configurazione specifica (angoli, supporti a parete, ecc.).

SECURITOIT® escalier è leggero, rapido e facile da installare.

L'impalcato e gli scalini sono dotati di ramponi antiscivolo.

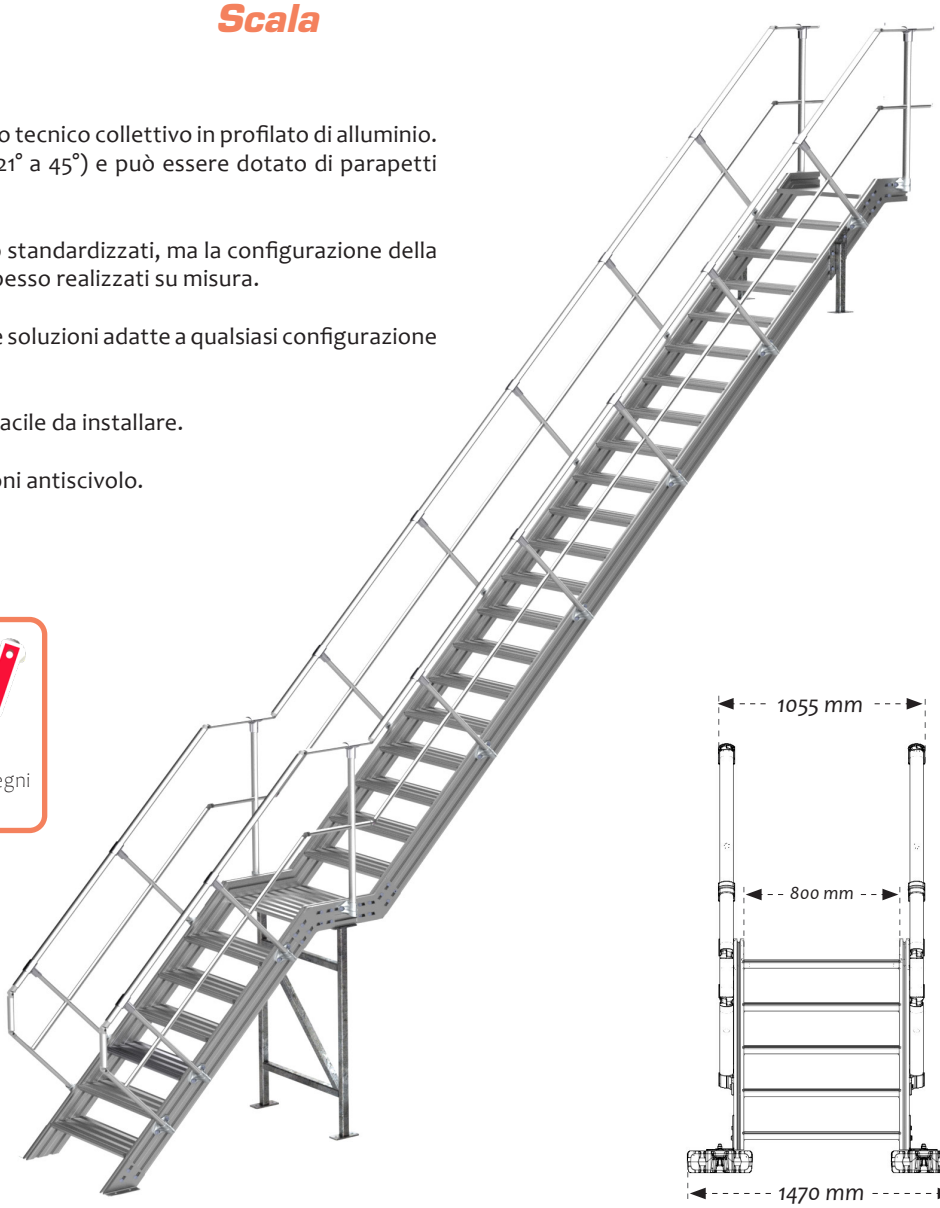

Dettagli:

Materiale: alluminio

Finitura: grezza, anodizzata o termolaccata

Montaggio: Fornito con manuali di istruzioni e disegni consultabili su internet: *http://extranet.somain.fr*

Scale a castello

Con inclinazioni comprese tra 45° e 70°, realizziamo scale a castello su misura.

Optional

Il parapetto **SECURILISSE®** è adattabile su tutta la lunghezza delle passerelle e delle scale **SECURITOIT®**.
Può essere installato su un solo lato o su entrambi in base alla configurazione del sito.

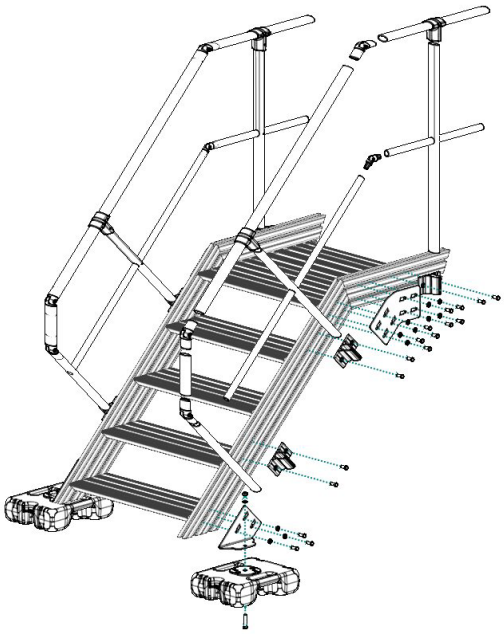

Z.I de Monterrat CS 70013, 42501 Le Chambon-Feugerolles, France
Telefono: +33 (0)4 77 40 54 38
E-mail: securite@somain.fr / Sito web: www.somain.fr

Configurazioni speciali

SECURITOIT® è una gamma di dispositivi dotati di passerelle e scale perfettamente compatibili tra loro.

Questa compatibilità permette di esaminare la conformità di un'area nel suo complesso, indipendentemente dalle variazioni di inclinazione e di livello.

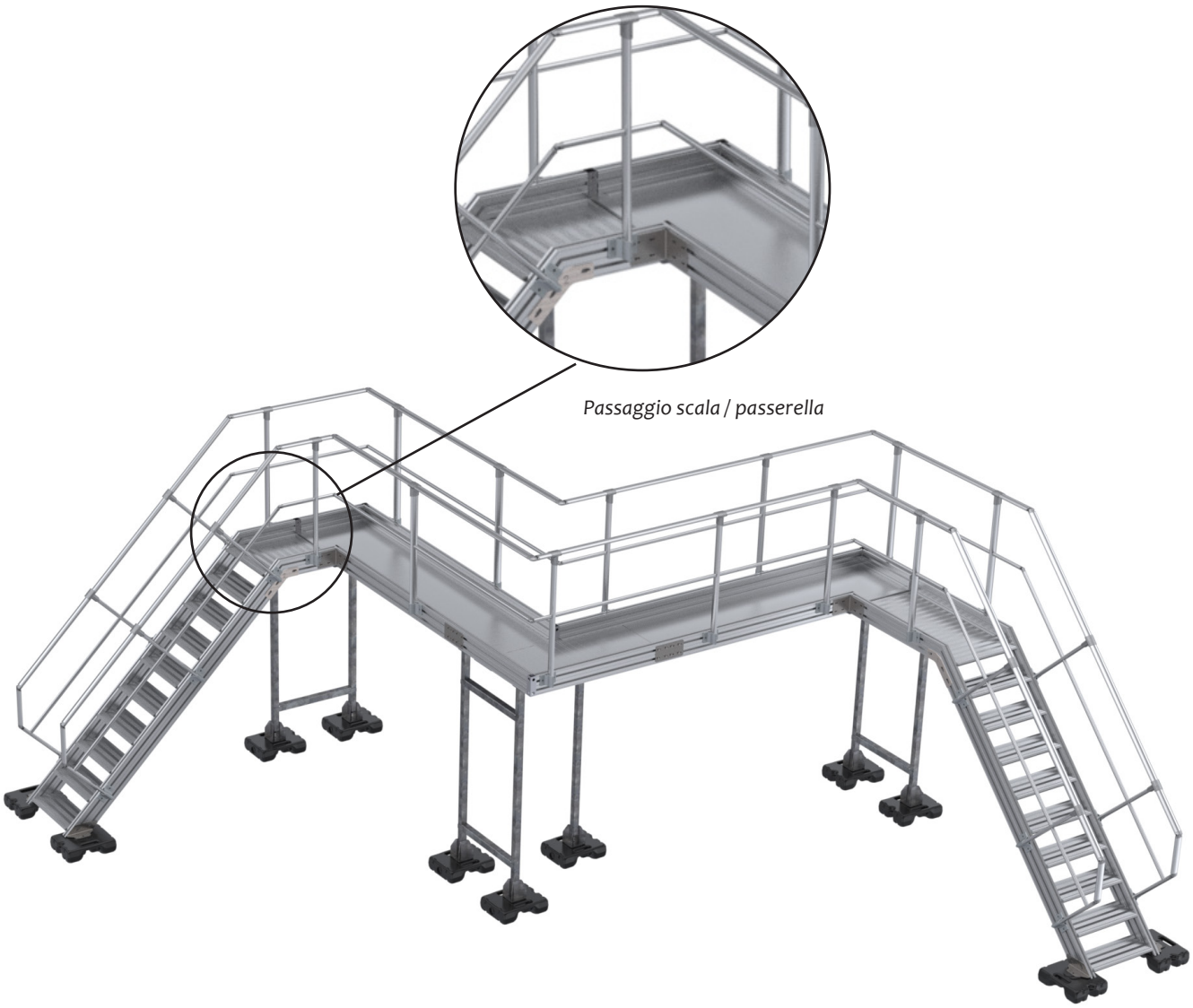

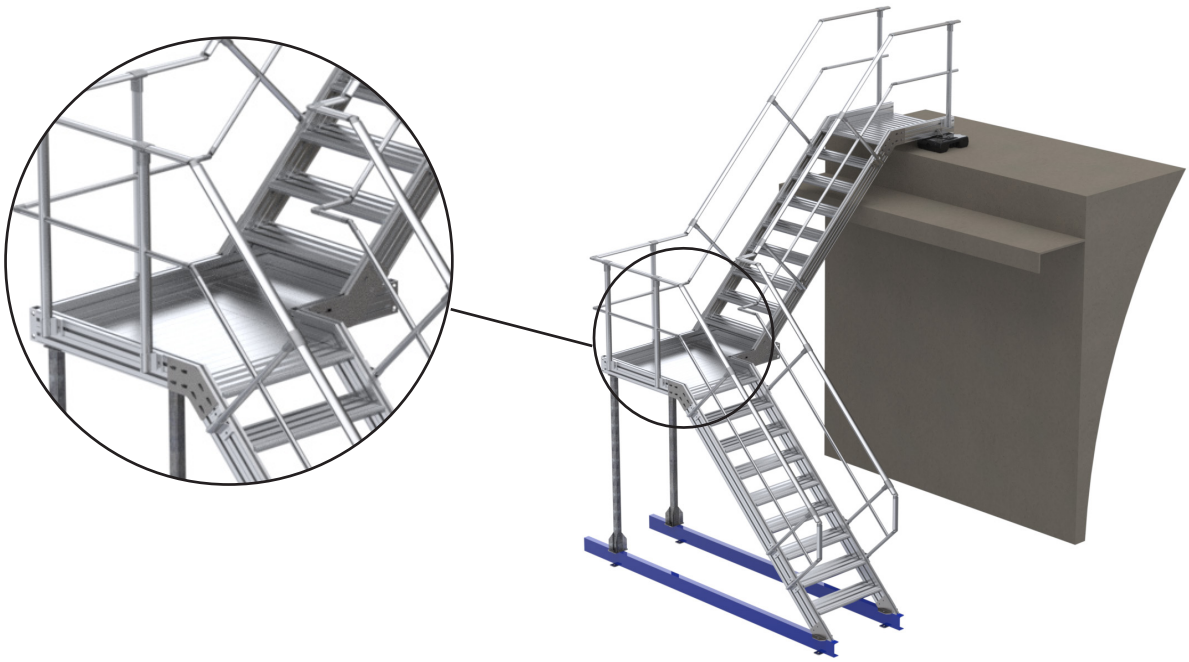

Z.I de Monterrat CS 70013, 42501 Le Chambon-Feugerolles,France
Telefono: +33 (0)4 77 40 54 38
E-mail: securite@somain.fr / Sito web: www.somain.fr