# Pasarela eco

*Descripción :*

La pasarela **SECURITOIT® eco** es un medio de acceso técnico de perfil de aluminio.
Adaptada a cualquier tipo de cubierta, esta pasarela está disponible en ancho de 660 y 800 mm y permite recibir una barandilla que cumple con las normas (NF E 85 015 & EN ISO 14122-3) en uno o en ambos lados.
Las zancas de perfil de aluminio permiten alcances de hasta 3 m (alcances superiores : consultar).

*Detalles :*

**Material :** Aluminio

**Acabado :** Bruto, anodizado o termolacado

**Montaje :** Entregada con instrucciones y planos consultables en : *http://extranet.somain.fr*

- **Longitud :** 600 mm

**REF : 101341**
*Pasarela 1.50 m*

**REF : 101342**
*Pasarela 2.00 m*

**REF : 101343**
*Pasarela 3.00 m*

- **Longitud :** 800 mm

**REF : 101344**
*Pasarela 1.50 m*

**REF : 101345**
*Pasarela 2.00 m*

**REF : 101346**
*Pasarela 3.00 m*

## Ventajas

**SECURITOIT® eco** es una pasarela ligera y rápida de instalar. El entarimado es antideslizante.

**SECURITOIT®** es una gama de dispositivos que incluyen pasarelas y escaleras totalmente compatibles entre sí.
Esta compatibilidad permite plantear la puesta en conformidad de una zona en conjunto independientemente de los cambios de inclinaciones y niveles.

## Opciones

Existe en versión estándar en la que se puede adaptar la barandilla **SECURILISSE®** .

## Más información

En la versión estándar, **SECURITOIT® eco** existe en 2 anchos : 600 et 800 mm

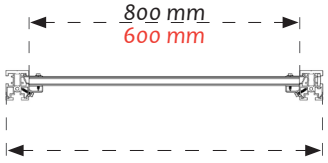


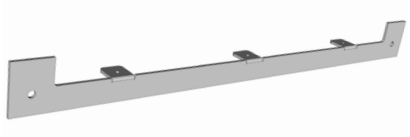

**REF : 101360**
*Extremo abierto 600 mm.*

**REF : 101361**
*Extremo abierto 800 mm.*

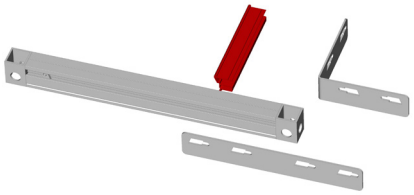

**REF : 101356**
*Kit racor de ángulo.*
*Ancho : 600 mm*

**REF : 101357**
*Kit racor de ángulo.*
*Ancho : 800 mm.*

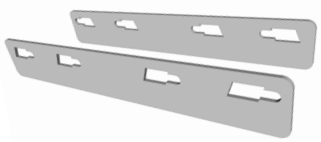

**REF : 101351**
*Par de unión de pasarela.*

## Fijaciones

Somain Securite ha desarrollado sistemas de fijaciones específicas para instalar la pasarela **SECURITOIT® eco**.

### Sobre cubierta acero

Fijación cuando la pasarela es perpendicular a la onda.
Inclinación del tejado : mini 5° / maxi : 25°

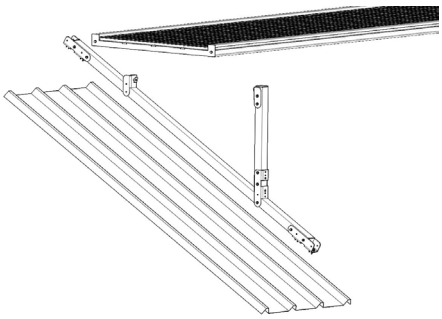

**REF : 101374**

*Soporte de compensación de inclinación para cubierta acero.*
*Instalar cada 3 metros.*

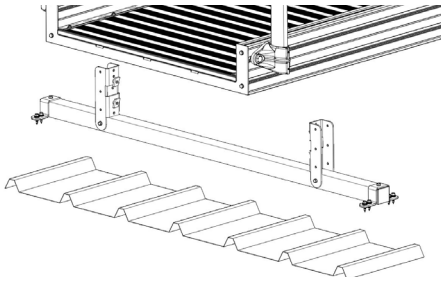

**REF : 101371**

Fijación cuando la pasarela está en la dirección de la onda.

### Sobre fibrocemento

Fijación cuando la pasarela es perpendicular a la onda.
Inclinación del tejado : mini 5° / maxi : 25°

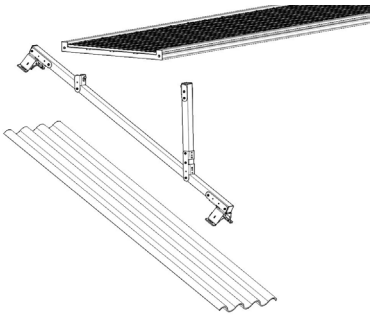

**REF : 101372**

*Soporte de compensación de inclinación para cubierta de fibrocemento.*
*Instalar cada 3 metros.*

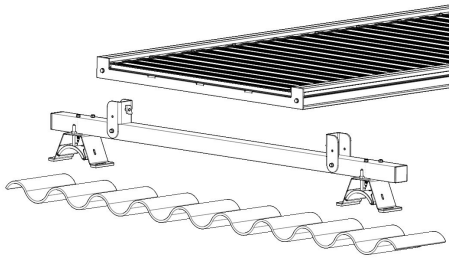

**REF : 101368**

Fijación cuando la pasarela está en la dirección de la onda.

### Aplique de pared

Para fijar la pasarela sobre un soporte vertical.

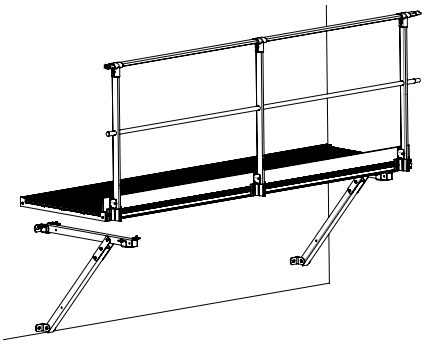

**REF : 102259**

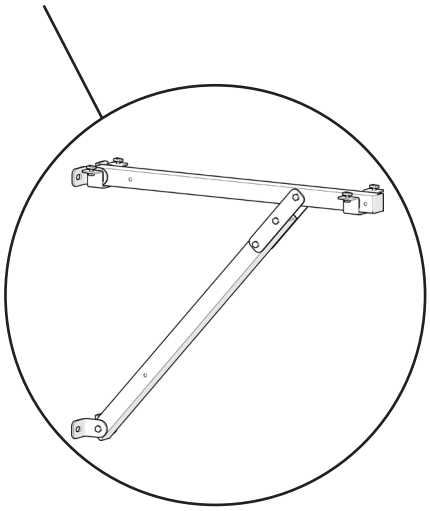

*Riostra para pasarela.*


Z.I de Monterrat CS 70013, 425001 Le Chambon-Feugerolles, France
Teléfono : +33 (0)4 77 40 54 38
E-mail : securite@somain.fr / Sitio de internet : www.somain.fr