Ligne de vie avec amortisseur renforcé

Description :

Lorsqu'il n'est pas possible d'installer une protection collective pour vos travaux en hauteur, la ligne de vie est la solution adaptée pour évoluer en toute sécurité.

SECURIFIL® renforcée s'utilise avec un simple connecteur conforme En 362, aucun chariot ni coulisseau spécifique n'est nécessaire.

Détails :

Matière : Acier inoxydable : 304L ou 316L

Finition : Brut ou thermolaqué

Montage : Livré avec notices, plans consultables sur internet : *http://extranet.somain.fr*

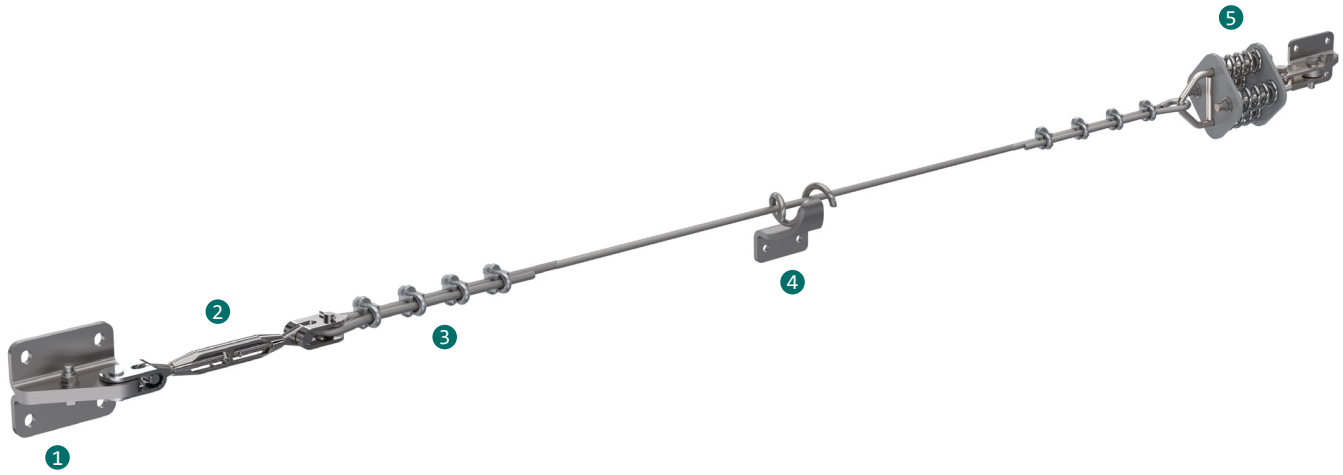

Avantages

SECURIFIL® renforcée est garantie 10 ans.

SECURIFIL® renforcée peut être installée sur tous types de supports et toitures.
En cas de contraintes spécifiques, notre bureau d'études est à même de vous proposer la solution adaptée.

SECURIFIL® renforcée est idéale pour des entraxes supérieurs à 15 m.

En cas de contraintes spécifiques, notre bureau d'étude est à même de vous proposer la solution adaptée.

En conformité avec la norme, un logiciel de calcul des efforts est disponible sur notre extranet (extranet.somain.fr)

Options

Disponible avec supports en acier galvanisé ou inox.

Teinte RAL spécifique sur demande (supports inox uniquement).

Notre bureau d'études se tient à votre disposition pour vous proposer les solutions sur mesure adaptées à chaque situation.

Éléments

Ces éléments sont constitutifs de toutes les lignes de vie ***SECURIFIL® renforcée*.**

1

REF : 100145
Extrémité inox, 4 trous
Fixation : *M12 ou par soudure sur structure métallique.*
Entraxe *: 100 x 80 mm*
Adaptable sur structure métallique, support spécial de notre fourniture.

4

REF : 100148
Intermédiaire inox.
Fixation : *M12 ou par soudure sur structure métallique.*
Entraxe *: 72 mm*
Adaptable sur structure métallique, support béton, support spécial de notre fourniture.

5

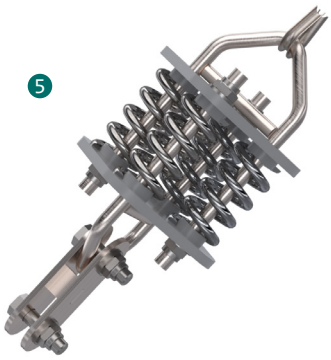

REF : 100484
Amortisseur d'énergie inox renforcé à chape, installé à une extrémité de la ligne de vie, il permet de réduire les efforts en cas de chute.

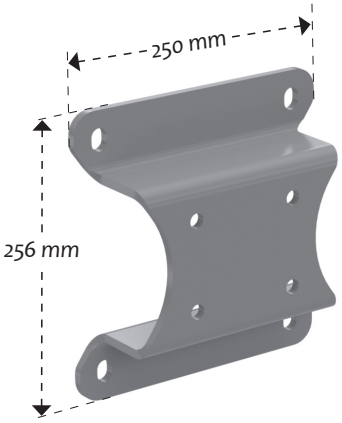

REF : 102185
Plaque d'adaptation pour fixation sur béton.
Fixation *: M12*
Entraxe *: 200 mm*

3

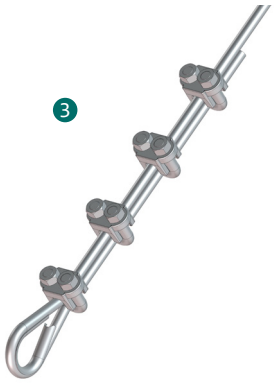

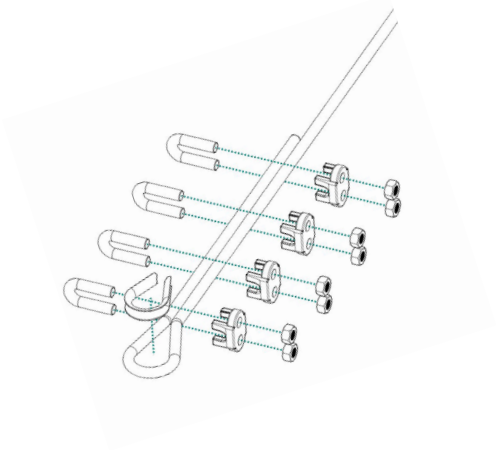

REF : 100483
Lot de 4 serre câbles et une cosse cœur inox.
Les cavaliers doivent être installés du coté du brin mort avec un écart de 8 cm environ. Sur la ligne de vie renforcée, ce système est utilisé aux 2 extrémités du câble.

Z.I de Monterrat CS 70013, 42501 Le Chambon-Feugerolles, France
Tel : +33 (0)4 77 40 54 38
E-mail : securite@somain.fr / Site web : www.somain.fr

Éléments

Ces éléments sont constitutifs de toutes les lignes de vie ***SECURIFIL® renforcée***.

REF : 100166

Câble inox diamètre 12 mm 7x19

2

REF : 100149

Tendeur renforcé inox chape/chape, permet le réglage de la tension de la ligne de vie lors de l'installation.

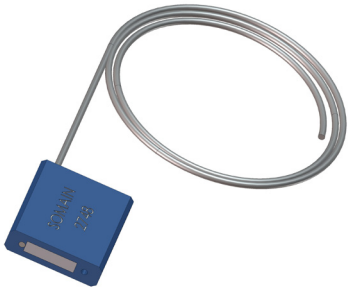

REF : 100124

Plombage SOMAIN.
Se fixe sur le tendeur de façon à empêcher une modification de la tension du câble.
Traçabilité par numéro de série unique.

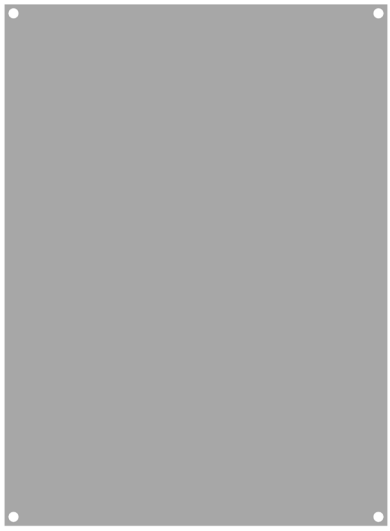

REF : 102128

Support alu brut pour autocollant affiche obligatoire.

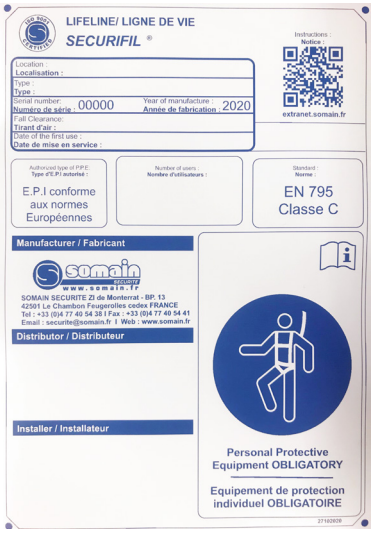

REF : 100886

Affiche signalétique : port des E.P.I. obligatoire, à installer à chaque accès de la ligne de vie.
Disponible dans la langue de votre choix + possibilité d'insérer votre logo.