Linea vita con assorbitore rinforzato

Descrizione:

Nei casi in cui non è possibile installare una protezione collettiva per i lavori in quota, la linea vita è la soluzione più adatta per muoversi in totale sicurezza.

SECURIFIL® renforcée si utilizza con un semplice connettore conforme alla EN 362, senza l'uso di carrelli né cursori specifici.

Dettagli:

Materiale: acciaio inossidabile: 304L o 316L

Finitura: grezza o termolaccata

Montaggio: Fornito con manuali di istruzioni e disegni consultabili su internet: *http://extranet.somain.fr*

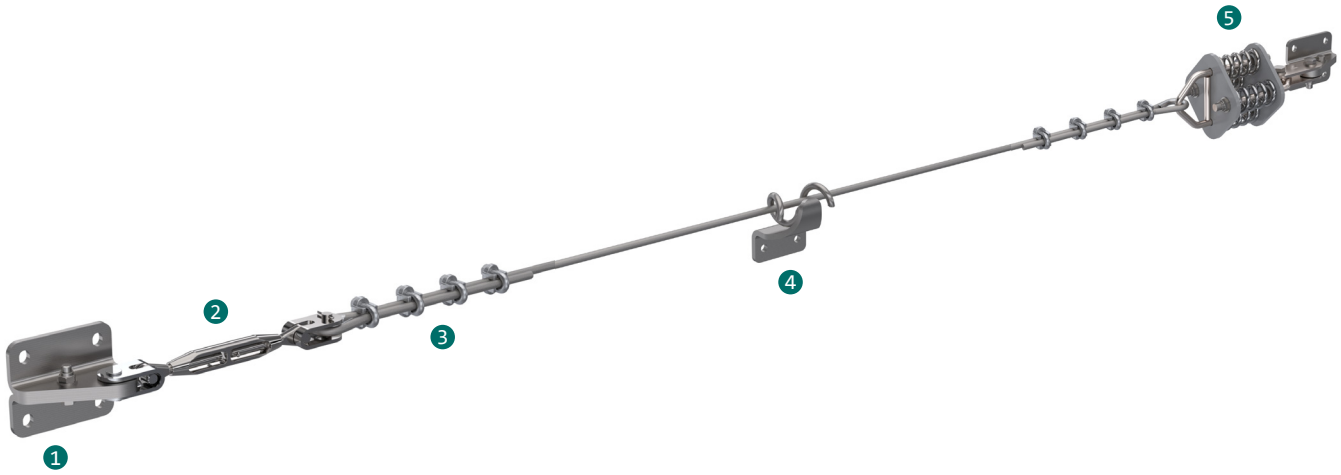

Vantaggi

SECURIFIL® renforcée è coperto da una garanzia di 10 anni.

SECURIFIL® renforcée può essere posizionato su qualsiasi tipo di supporto e copertura.
In caso di limitazioni specifiche, il nostro ufficio tecnico è in grado di proporvi la soluzione idonea.

In caso di interassi superiori a 15 m, si consiglia di utilizzare ***SECURIFIL® renforcée***.

In caso di limitazioni specifiche, il nostro ufficio tecnico è in grado di proporvi la soluzione idonea.

Secondo quanto previsto dalla norma, sulla nostra rete extranet (extranet.somain.fr) è disponibile un programma di calcolo degli sforzi

Optional

Disponibile con supporti in acciaio zincato o inox.

Verniciatura RAL specifica su richiesta (solo per supporti in acciaio inox).

Il nostro ufficio tecnico è a vostra disposizione per proporvi soluzioni su misura adatte ad ogni situazione.

Elementi

Questi elementi sono elementi costitutivi di tutte le linee vita ***SECURIFIL® renforcée*.**

1

RIF: 100145
Estremità in acciaio inox, 4 fori
Fissaggio: *M12 o mediante saldatura su struttura metallica.*
Interasse: *100 x 80 mm*
Adattabile su struttura metallica, supporti speciali di nostra fornitura.

4

RIF: 100148
Intermedio in acciaio inox.
Fissaggio: *M12 o mediante saldatura su struttura metallica.*
Interasse: *72 mm*
Adattabile su struttura metallica, supporti in cemento, supporti speciali di nostra fornitura.

5

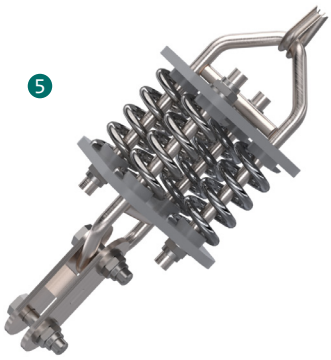

RIF: 100484
Assorbitore di energia in acciaio inox rinforzato a forcella che, posizionato ad una estremità della linea vita, permette di ridurre gli sforzi in caso di caduta.

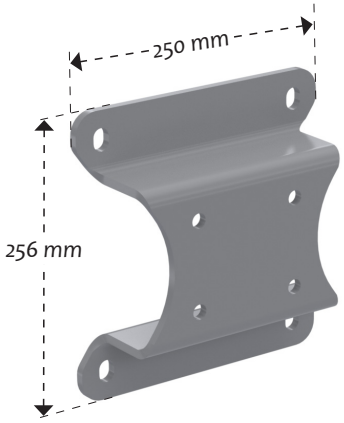

RIF: 102185
Piastra di adattamento per fissaggio su cemento.
Fissaggio: *M12*
Interasse: *200 mm*

3

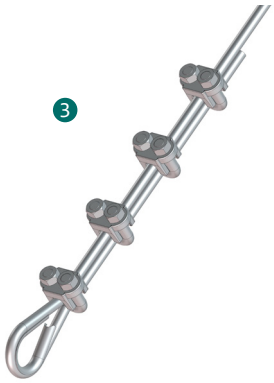

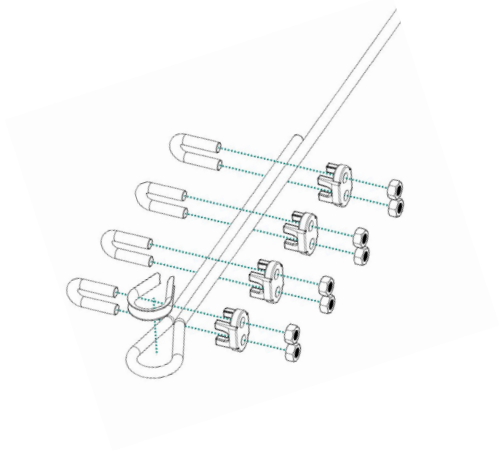

RIF: 100483
Lotto di 4 morsetti e una redancia in acciaio inox.
I cavallotti devono essere installati dalla parte del capo morto con uno scarto di circa 8 cm.
Sulla linea vita rinforzata, questo sistema è utilizzato alle 2 estremità del cavo.

Z.I de Monterrat CS 70013, 42501 Le Chambon-Feugerolles, France
Telefono : +33 (0)4 77 40 54 38
E-mail : securite@somain.fr / Sito web : www.somain.fr

Elementi

Questi elementi sono elementi costitutivi di tutte le linee vita ***SECURIFIL® alu V3***.

RIF: 100150

Cavo in acciaio inox, diametro 8 mm, 7 x 19

RIF: 100149

Tenditore rinforzato in acciaio forcella/ forcella che permette di regolare la tensione della linea vita durante l'installazione.

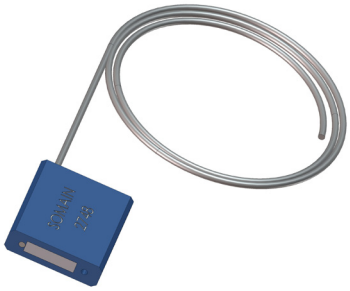

RIF: 100124

Piombo identificatore SOMAIN. Si fissa sul tenditore in modo da impedire che la tensione del cavo si modifichi. Tracciabilità per mezzo di numero seriale unico.

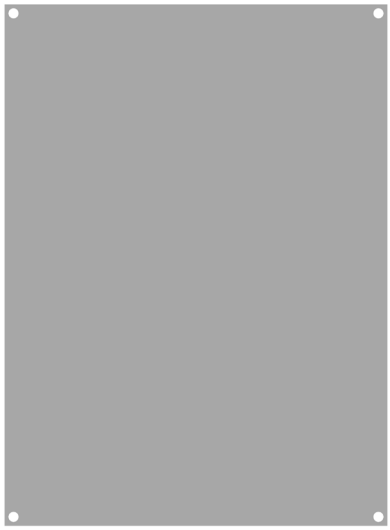

RIF: 102128

Supporto in alluminio grezzo per autoadesivo obbligatorio.

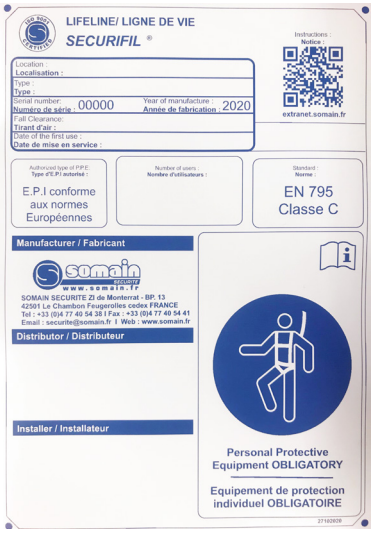

RIF: 100886

Cartello segnaletico: obbligo di indossare DPI, da posizionare a ogni accesso della linea vita.
Disponibile nella lingua desiderata con possibilità di inserimento di un logo personalizzato.