Línea de vida con amortiguador reforzado

Descripción :

Cuando no es posible instalar protección colectiva para trabajos en altura, la línea de vida es la solución adaptada para actuar con total seguridad.

SECURIFIL® renforcée se utiliza con un simple conector conforme con la norma En 362, no se necesita ni carro ni corredera específica.

Detalles :

Material : Acero inoxidable 304 L o acero inoxidable 316 L

Acabado : Bruto o termolacado

Montaje : Entregada con instrucciones y planos consultables en : *http://extranet.somain.fr*

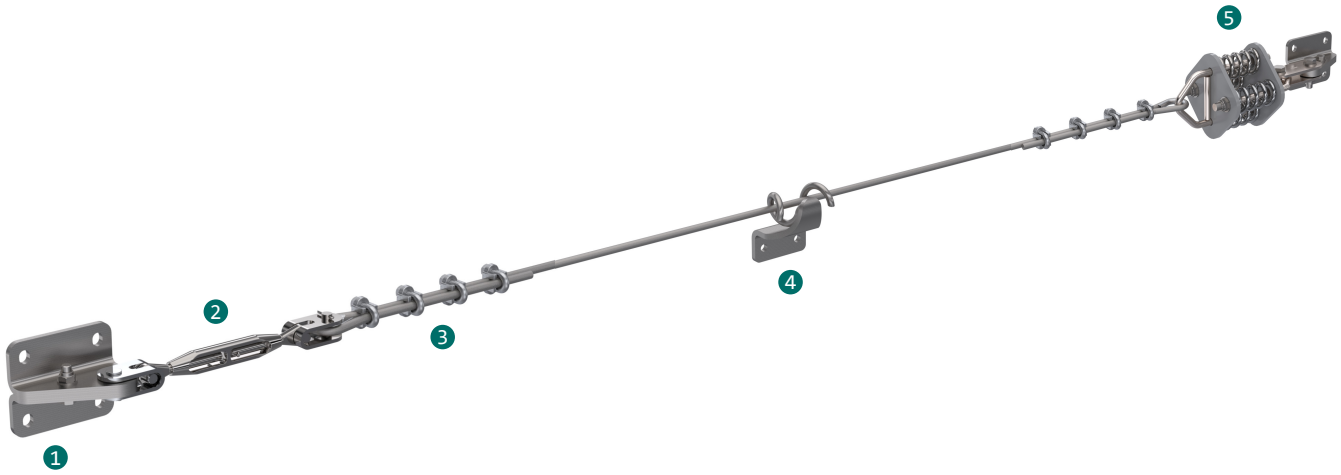

Ventajas

SECURIFIL® renforcée tiene garantía de 10 años.

SECURIFIL® renforcée se puede instalar sobre todo tipo de soportes y cubiertas. En caso de tensiones específicas, nuestra oficina técnica está a su disposición para proponer soluciones adaptadas.

SECURIFIL® renforcée est idéale pour des entraxes supérieurs à 15 m.

En caso de tensiones específicas, nuestra oficina técnica está a su disposición para proponer soluciones adaptadas.

De conformidad con la norma, un software de cálculo de esfuerzos está disponible en nuestro extranet (extranet.somain.fr)

Opciones

Disponible con soportes de acero galvanizado o acero inoxidable.

Tinta RAL específica a petición (sólo soportes).

Nuestra oficina técnica está a su disposición para proponer soluciones a medida adaptadas a cada situación.

Elementos

Estos elementos forman parte de cualquier línea de vida ***SECURIFIL® renforcée*.**

1

REF : 100145
Extremo acero inoxidable, 4 orificios
Fijación : M120 mediante soldadura sobre estructura metálica.
Entre ejes : 100 x 80 mm
Adaptable sobre estructura metálica, soporte especial que suministramos.

4

REF : 100148
Pieza intermedia acero inoxidable.
Fijación : M12 o mediante soldadura sobre estructura metálica
Entre ejes: 72 mm
Adaptable sobre estructura metálica soporte hormigón, soporte especial que suministramos.

5

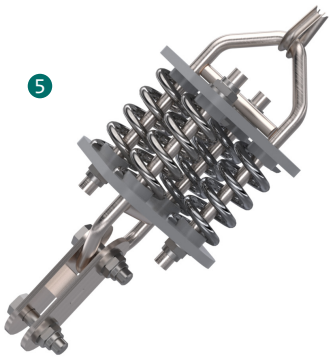

REF : 100484
Amortiguador de energía acero inoxidable reforzado de capa, instalado en un extremo de la línea de vida, permite reducir los esfuerzos en caso de caída.

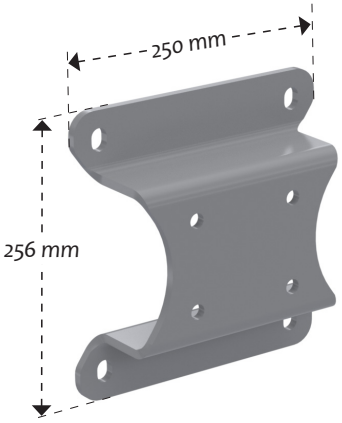

REF : 102185
Placa de adaptación para fijación sobre hormigón
Fijación: M12
Entre ejes : 200 mm

3

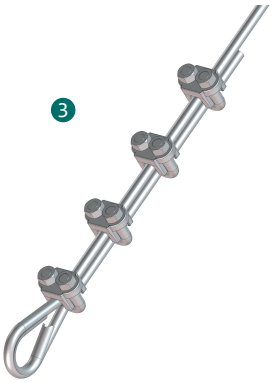

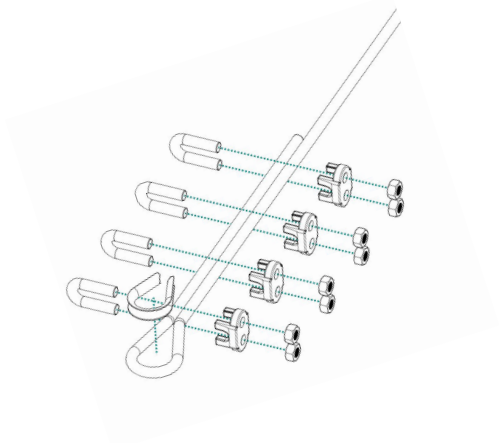

REF : 100483
Lote de 4 abrazaderas de cable y de un guardacabo acero inoxidable.
Las grapas en forma de U se deben instalar del lado del cabo muerto con una distancia de unos 8 cm. Sobre la línea de vida reforzada, este sistema se utiliza en los dos extremos del cable.

Z.I de Monterrat CS 70013, 425001 Le Chambon-Feugerolles, France
Teléfono : +33 (0)4 77 40 54 38
E-mail : securite@somain.fr / Sitio de internet : www.somain.fr

Elementos

Estos elementos forman parte de cualquier línea de vida ***SECURIFIL® renforcée*.**

REF : 100166

Cable acero inoxidable.
Diámetro 12 mm 7 x 19.

REF : 100149

Tensor reforzado capa/capa, permite la regulación de la tensión de la línea de vida durante la instalación.

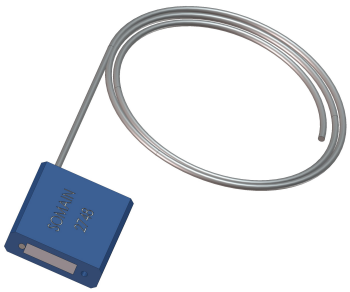

REF : 100124

Precinto SOMAIN.
Se fija sobre el tensor para impedir la modificación de la tensión del cable.
Trazabilidad mediante número de serie único.

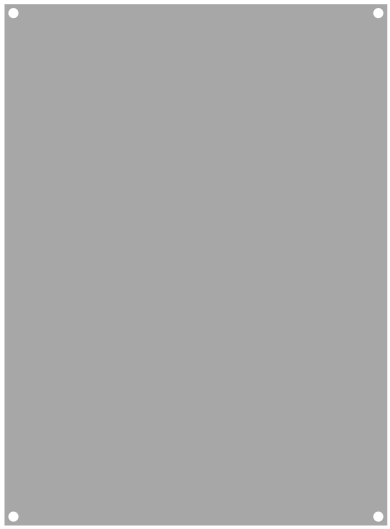

REF : 102128

Soporte aluminio bruto para cartel adhesivo obligatorio.

REF : 100886

Cartel de señalización : obligación de llevar E.P.I., para colocar en cada acceso de la línea de vida.
Disponible, a petición, en el idioma de su elección con posibilidad de insertar su logo.