Ligne de vie avec amortisseur renforcé

Beschreibung:

Wenn es nicht möglich ist, einen kollektiven Schutz für Ihre Arbeiten in der Höhe einzurichten, ist die automatische Seilsicherung die geeignete Lösung, um in aller Sicherheit voranzukommen.

SECURIFIL® renforcée wird mit einem einfachen Verbindungsstück gemäß EN 362 verwendet, es sind keine speziellen Wagen oder Schieber erforderlich.

Einzelheiten:

Werkstoff: Rostfreier Stahl 304L
Rostfreier Stahl 316 L

Fixierung: Unbehandelt oder pulverbeschichtet

Montage: Geliefert mit im Internet verfügbaren Hinweisen und Plänen: *http://extranet.somain.fr*

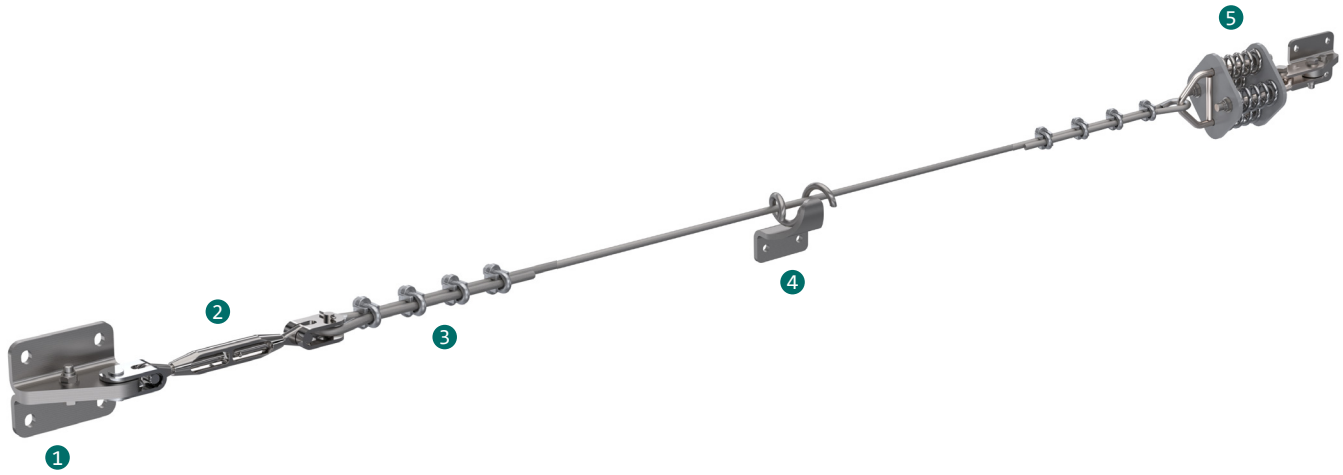

Vorteile

SECURIFIL® renforcée hat eine 10-jährige Garantie.

SECURIFIL® renforcée kann auf allen Arten von Untergründen und Dächern angebracht werden.
Bei besonderen Auflagen kann Ihnen unser Planungsbüro die passende Lösung anbieten.

SECURIFIL® renforcée ist ideal für Achsabstände von mehr als 15 m.

Bei besonderen Auflagen kann unser Planungsbüro Ihnen die passende Lösung anbieten.

In Übereinstimmung mit der Norm ist eine Software zur Berechnung der Kräfte verfügbar in unserem Extranet (extranet.somain.fr).

Optionen

Erhältlich mit Halterung aus verzinktem Stahl oder Edelstahl.

Spezifische RAL-Farbe auf Anfrage (nur Edelstahl-Halterungen).

Unsere Entwicklungsabteilung steht Ihnen gerne zur Verfügung, um Ihnen maßgeschneiderte Lösungen für jede Situation anzubieten.

+ Element

Diese Bauteile sind grundlegend für alle Seilsicherungen von ***SECURIFIL® renforcée*.**

1

REF : 100145
Ende aus Edelstahl, 4 Löcher
Befestigung: *M12 oder durch Schweißen an der Metallstruktur.*
Achsabstand: *100 x 80 mm*
Anpassbar an Metallstruktur, Betonuntergrund, Spezialuntergrund aus unserem Lieferumfang.

4

REF : 100148
Zwischenstück aus Edelstahl.
Befestigung: *M12 oder durch Schweißen an der Metallstruktur.*
Achsabstand: *72 mm*
Anpassbar an Metallstruktur, Betonuntergrund, Spezialuntergrund aus unserem Lieferumfang.

5

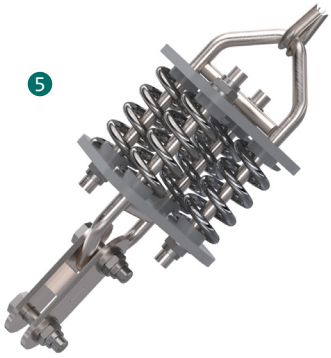

REF : 100484
Edelstahl-Gabelkopf-Energiedämpfer, der an einem Ende der Seilsicherung installiert wird und die Belastung im Falle eines Sturzes reduziert.

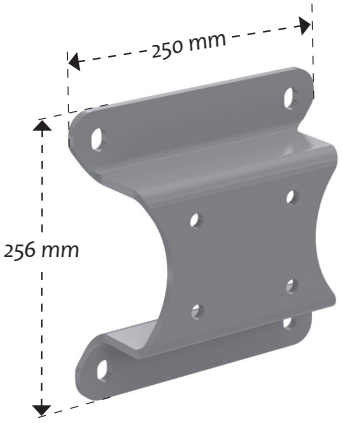

REF : 102185
Adapterplatte zur Befestigung auf Beton.
Befestigung : *M12*
Achsabstand: *200 mm*

3

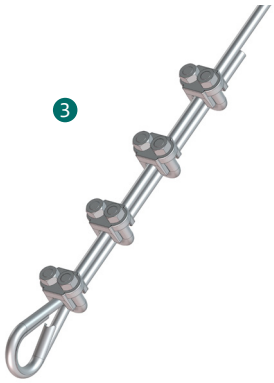

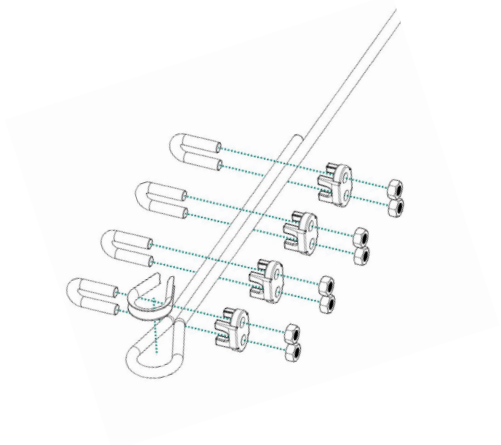

REF : 100483
Satz mit 4 Kabelklemmen und einem Herzkabelschuh aus Edelstahl.
Die Kabelbinder müssen auf der Seite des toten Strangs mit einem Abstand von ca. 8 cm angebracht werden. Bei der verstärkten Seilsicherung wird dieses System an beiden Enden des Seils verwendet.

Z.I de Monterrat CS 70013, 42501 Le Chambon-Feugerolles, France
Telefon : +33 (0)4 77 40 54 38
E-mail : securite@somain.fr / Webseite : www.somain.fr

+ Element

Diese Bauteile sind grundlegend für alle Seilsicherungen von ***SECURIFIL® renforcée***.

REF : 100150

Kabel aus rostfreiem Stahl.
Durchmesser 10 mm 7 x 19.

2

REF : 100149

Ösen- /Gabelkopf-Spanner aus Edelstahl, ermöglicht die Einstellung der Spannung der Seilsicherung bei der Montage.

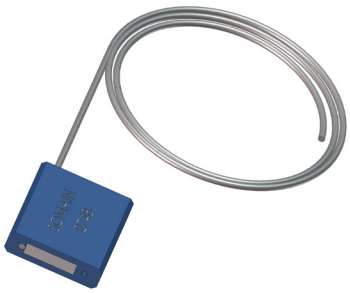

REF : 100124

SOMAIN-Verplombung.
Wird an der Spannvorrichtung befestigt, sodass eine Veränderung der Seilspannung verhindert wird.
Rückverfolgbarkeit durch eine eindeutige Seriennummer.

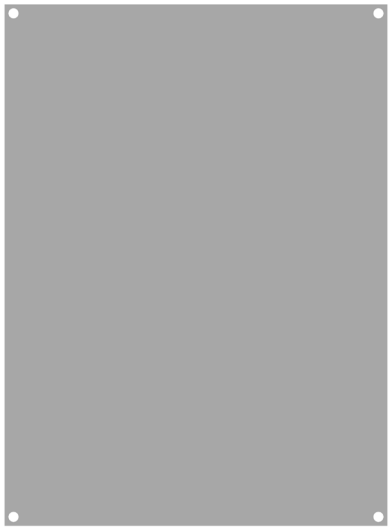

REF : 102128

Unbearbeitete Alu-Halterung für den obligatorischen Plakataufkleber.

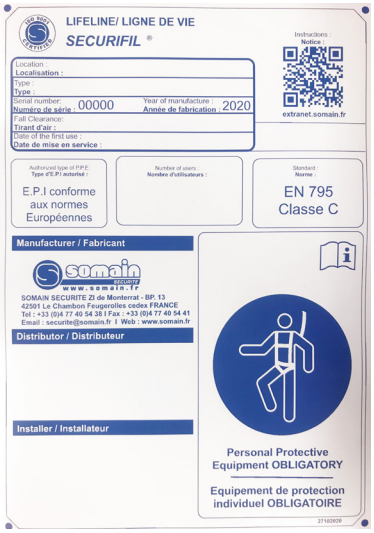

REF : 100886

Beschilderung: Tragen von PSA obligatorisch, aufzustellen für jeden Zugang zur Seilsicherung.
Auf Anfrage auch in der Sprache Ihrer Wahl erhältlich, mit der Möglichkeit, Ihr Logo einzufügen.