Fissaggio a parete deviata (all'inglese)

Descrizione:

Il parapetto ***SECURILISSE® evo GCE-AD*** è una protezione collettiva contro le cadute dall'alto. È progettato per coperture non accessibili al pubblico e rappresenta la soluzione ideale per un'installazione a parete.
Questa protezione può essere dritta o inclinata ed è combinabile con traversi e plinti.

Dettagli:

Materiale: alluminio

Finitura: grezza, anodizzata o termolaccata

Versioni esistenti: Dritto e inclinato

Montaggio: Fornito con manuali di istruzioni e disegni consultabili su internet: *http://extranet.somain.fr*

GCE-DAD (dritto)

1 Parapetto dritto con traverso: GCE-DAD2

SECURILISSE® evo GCE-DAD2 è utilizzato in caso di installazioni contro un acroterio di altezza compresa tra 100 e 570 mm.

RIF: 102096

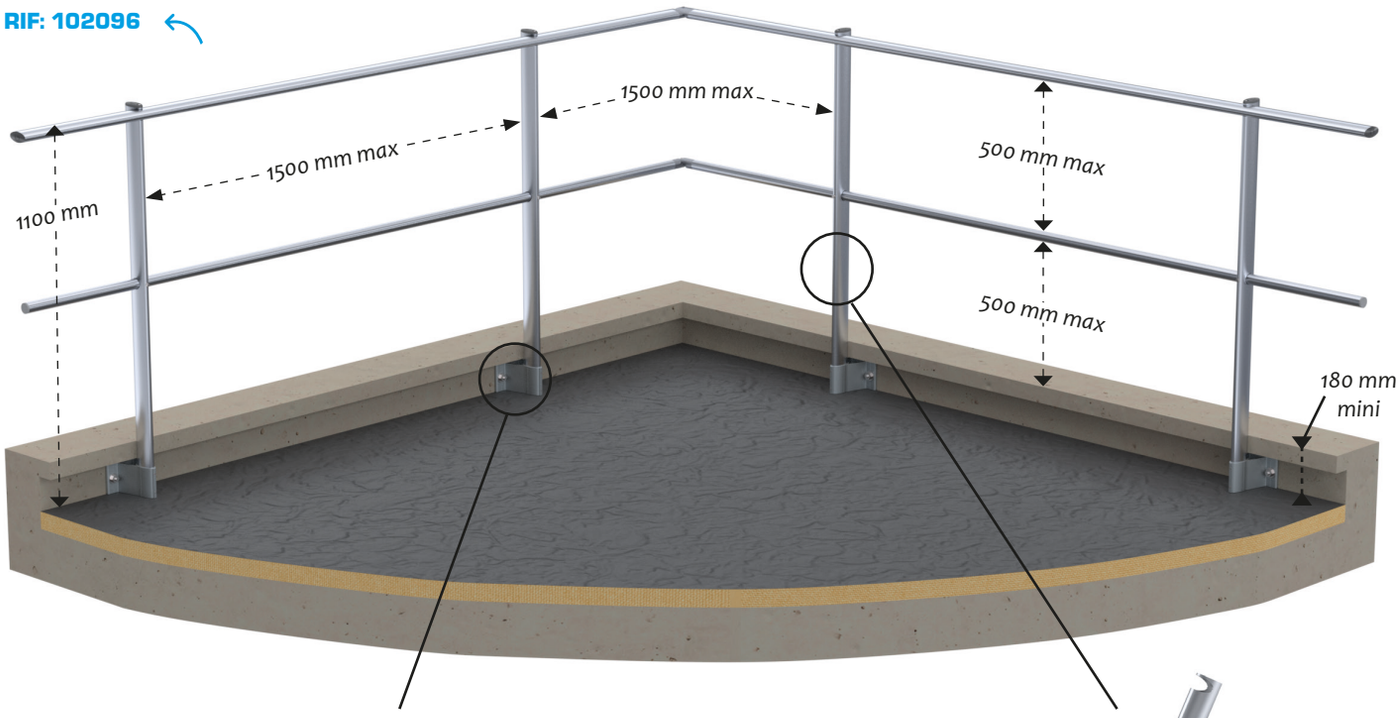

RIF: 101455
Basamento per fissaggio a parete disallineata.
Fissaggio: 2 M12
Interasse: 100 mm

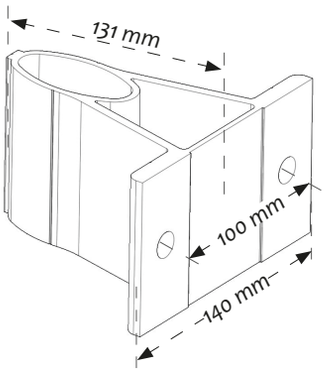

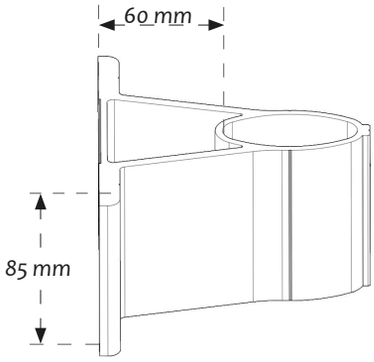

RIF: 102331
Montante dritto con traverso.
La lunghezza dipende dall'altezza dell'acroterio.

RIF: 102329
Montante dritto senza traverso.
La lunghezza dipende dall'altezza dell'acroterio.

2 Parapetto dritto senza traverso: GCE-DAD1

SECURILISSE® evo GCE-DAD1 è utilizzato in caso di installazioni contro un acroterio di altezza superiore a 570 mm.

RIF: 102095

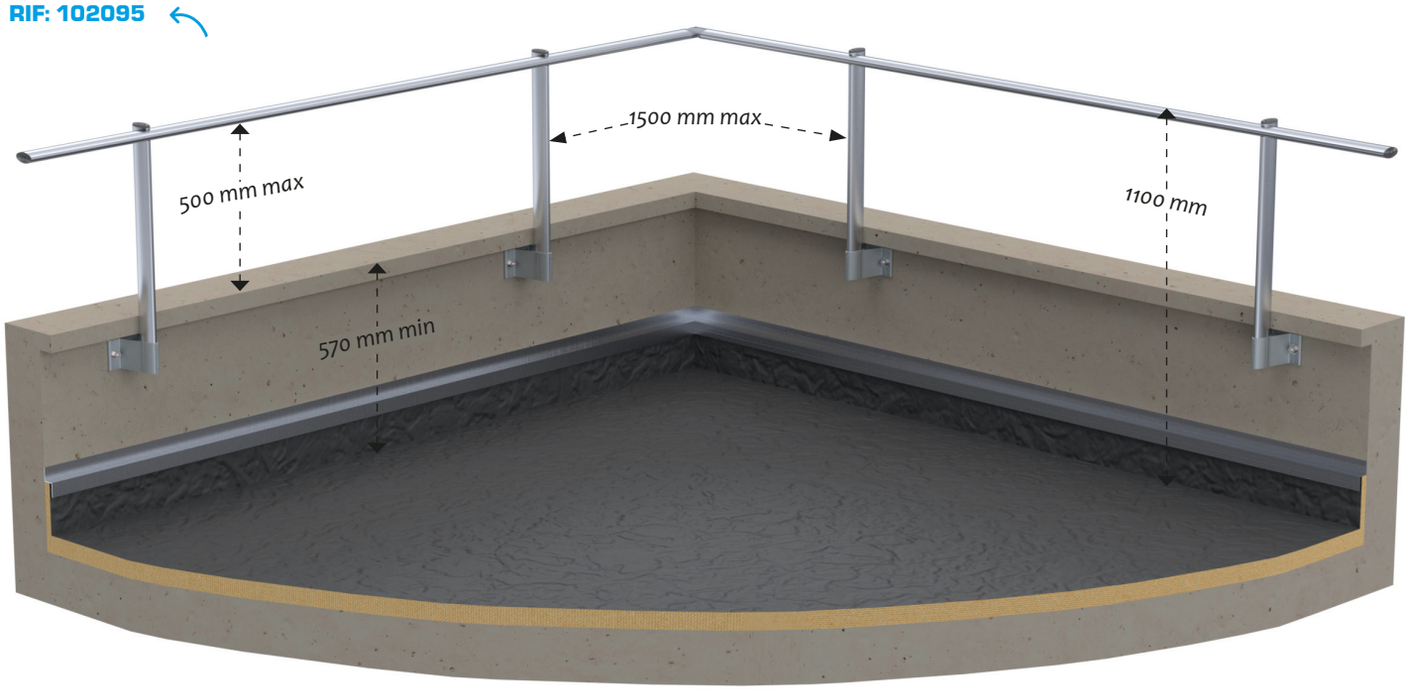

3 Parapetto dritto con traverso e plinto: GCE-DAD3

SECURILISSE® evo GCE-DAD3 è adatto per aree di lavoro senza acroterio. La norma impone quindi l'installazione di un plinto.

RIF: 102097

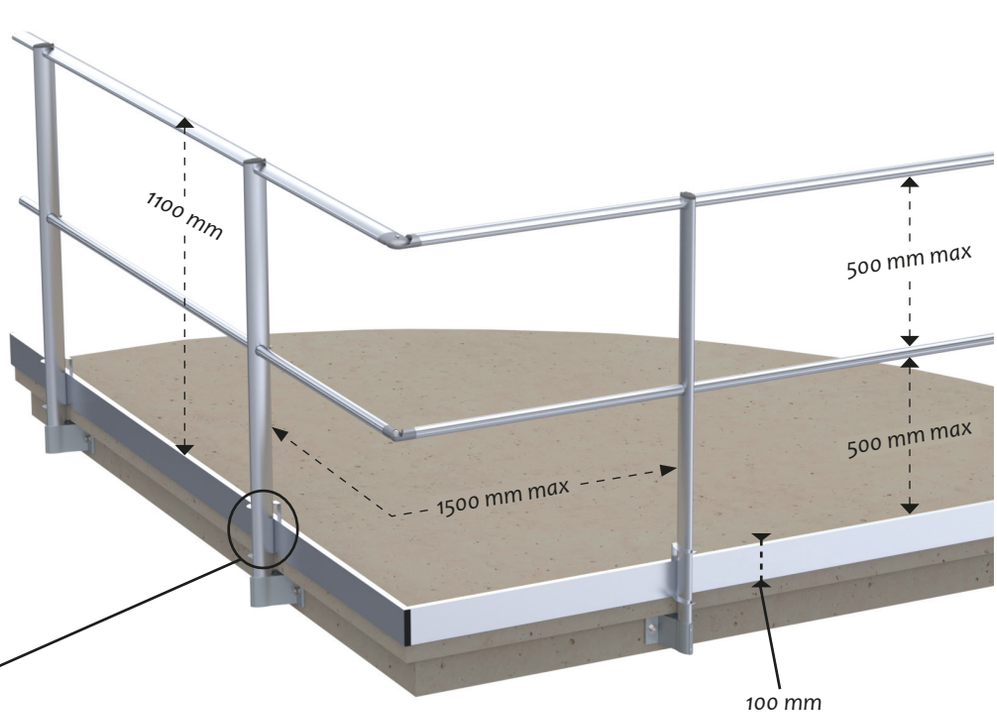

Accessorio plinto:

RIF: 101689
Fissaggio del plinto per GCE-AD3.
Quando l'acroterio è inferiore a 100 mm.

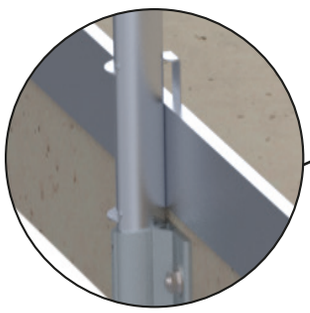

Z.I de Monterrat CS 70013, 425001 Le Chambon-Feugerolles, France
Telefono: +33 (0)4 77 40 54 38
E-mail: securite@somain.fr / Sito web: www.somain.fr

Fissaggio a parete deviata (all'inglese)

Descrizione:

Il parapetto **SECURILISSE® evo GCE-A** è una protezione collettiva contro le cadute dall'alto. È progettato per coperture non accessibili al pubblico e rappresenta la soluzione ideale per un'installazione a parete.
La versione inclinata di 30° viene scelta per ragioni estetiche perché meno visibile da terra.
Questa protezione può combinata con traversi e plinti.

Dettagli:

Materiale: alluminio

Finitura: grezza, anodizzata o termolaccata

Versioni esistenti: Dritto e inclinato

Montaggio: Fornito con manuali di istruzioni e disegni consultabili su internet: *http://extranet.somain.fr*

GCE-IAD (inclinato)

1 Parapetto inclinato con traverso: GCE-IAD2

SECURILISSE® evo GCE-IAD2 è utilizzato in caso di installazioni contro un acroterio di altezza compresa tra 160 e 630 mm.

RIF: 102102

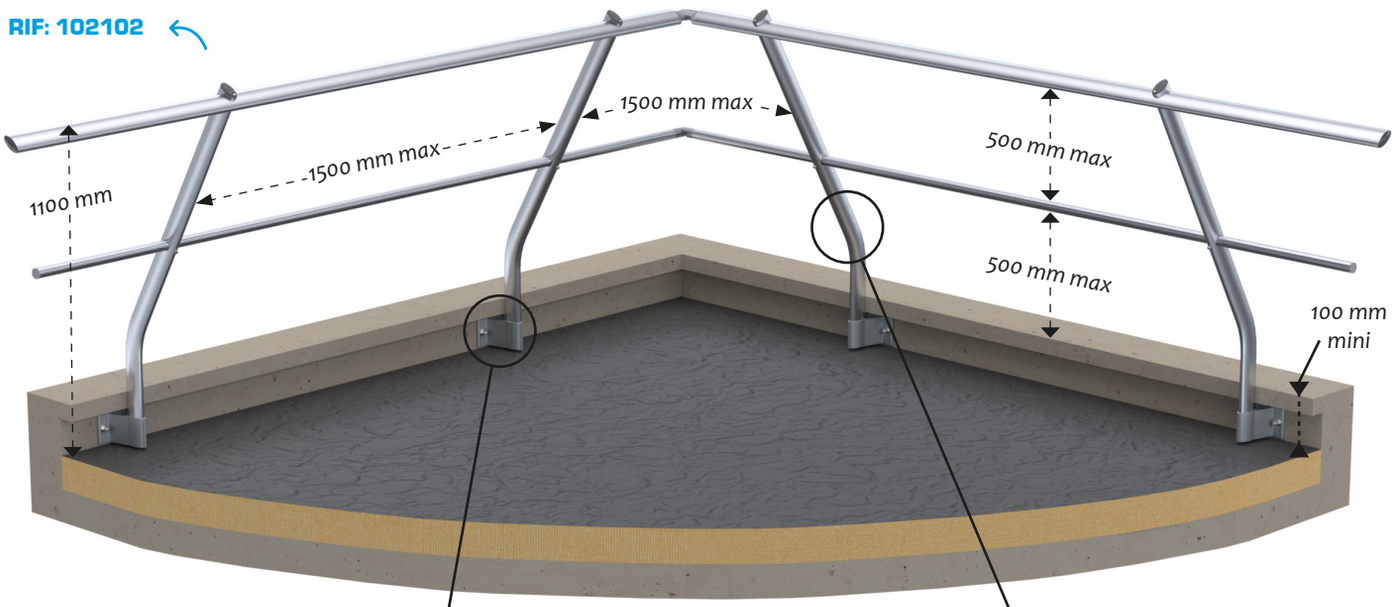

RIF: 101455
Basamento per fissaggio a parete disallineata.
Fissaggio: 2 M12
Interasse: 100 mm

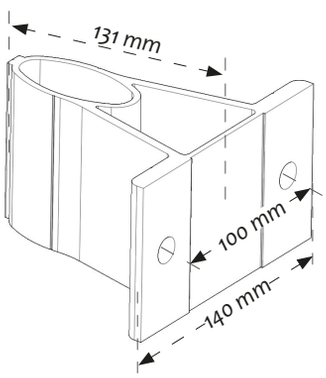

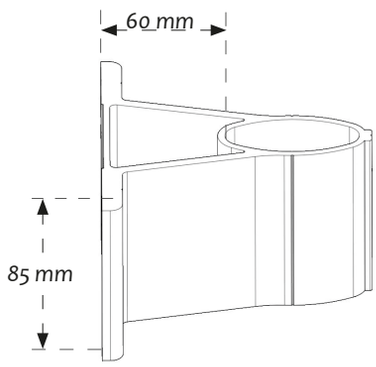

RIF: 102332
Montante inclinato con traverso.
La lunghezza dipende dall'altezza dell'acroterio.

RIF: 102330
Montante inclinato senza traverso.
La lunghezza dipende dall'altezza dell'acroterio.

2 Parapetto inclinato senza traverso: GCE-IAD1

SECURILISSE® evo GCE-IAD1 è utilizzato in caso di installazioni contro un acroterio di altezza superiore a 630 mm.

RIF: 102101

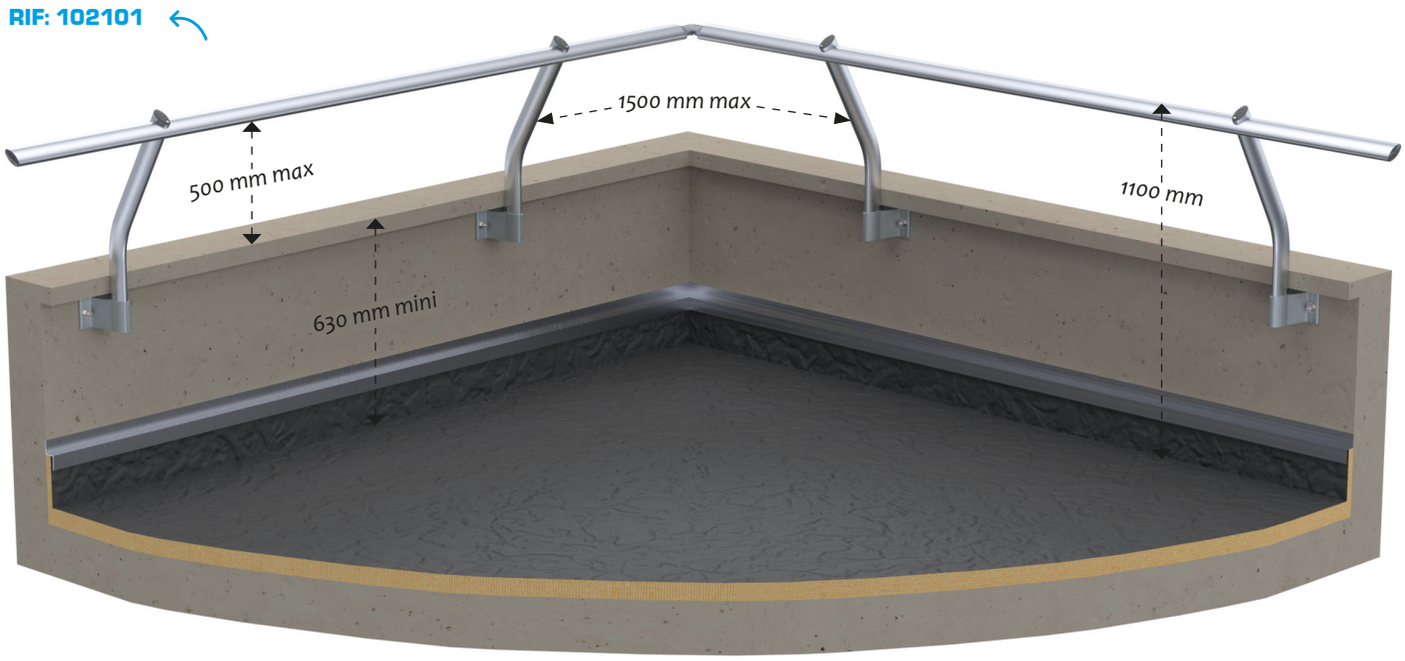

3 Parapetto inclinato con traversi e plinto: GCE-IAD3

SECURILISSE® evo GCE-IAD3 è adatto per aree di lavoro senza acroterio. La norma impone quindi l'installazione di un plinto.

RIF: 102103

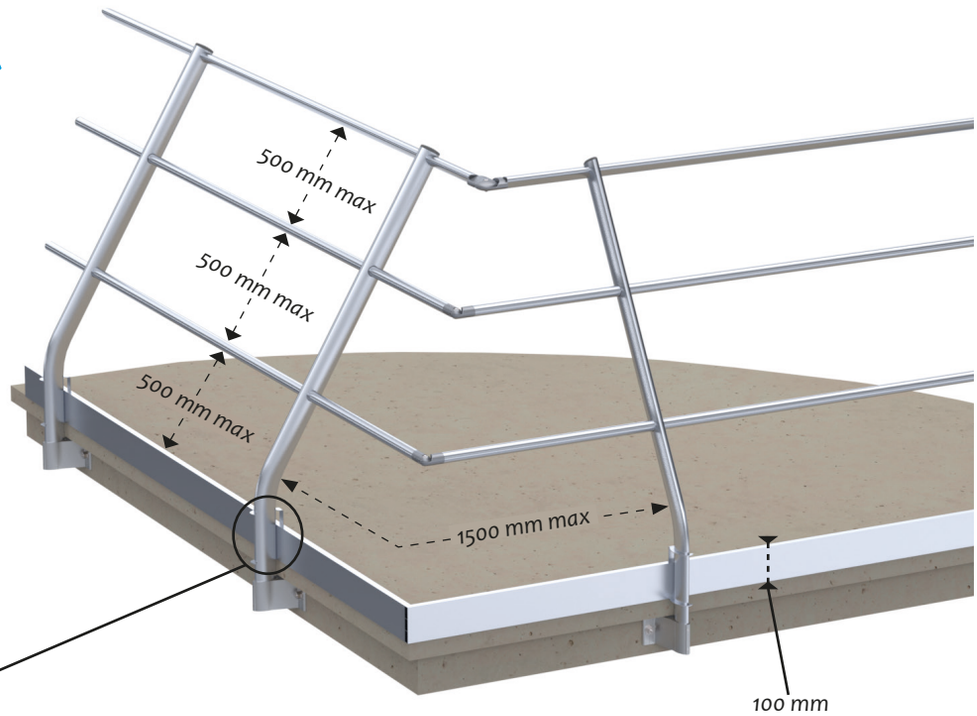

Accessorio plinto:

RIF: 101689

Fissaggio del plinto per GCE-AD3.
Quando l'acroterio è inferiore a 100 mm.

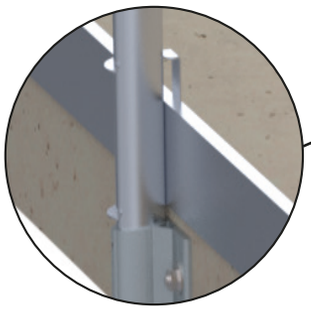

Z.I de Monterrat CS 70013, 425001 Le Chambon-Feugerolles, France
Telefono: +33 (0)4 77 40 54 38
E-mail: securite@somain.fr / Sito web: www.somain.fr