Versetzte Wandmontage (nach englischem Stil)

Beschreibung:

Das Geländer ***SECURILISSE® evo GCE-AD*** ist ein kollektiver Schutz gegen Abstürze aus der Höhe. Es ist für nicht öffentlich zugängliche Dächer vorgesehen und stellt die ideale Lösung für eine Wandmontage dar.

Einzelheiten:

Werkstoff: Aluminium

Fixierung: Unbearbeitet, eloxiert oder pulverbeschichtet

Bestehende Versionen: Gerade und schräg

Montage: Geliefert mit im Internet verfügbaren Hinweisen und Plänen: *http://extranet.somain.fr*

GCE-DAD (gerade)

1 Gerades Geländer mit Untergurt: GCE-DAD2

Das ***SECURILISSE® evo GCE-DAD2*** dient zur Montage auf einer Brüstung mit einer Höhe zwischen 100 mm und 570 mm.

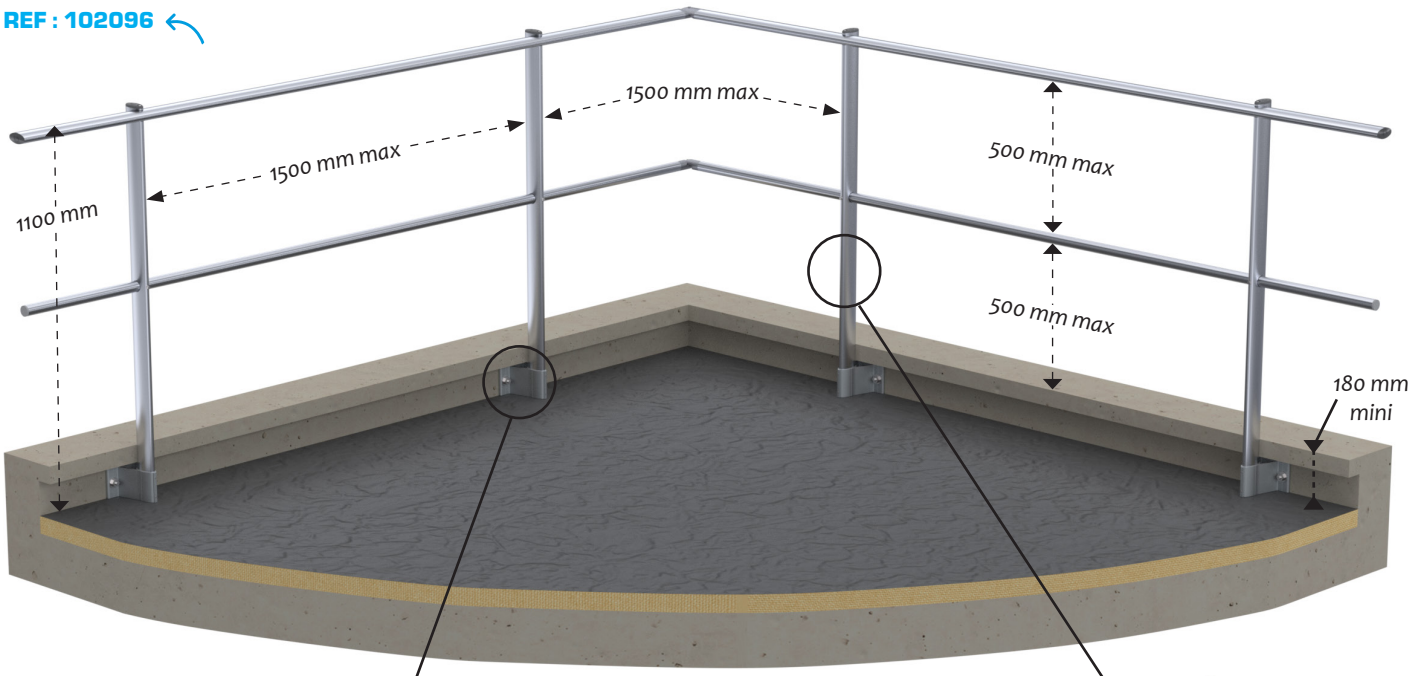

REF : 101455
Grundplatte für die versetzte Befestigung an der Wand.
Befestigung: 2 M12
Achsabstand: 100 mm

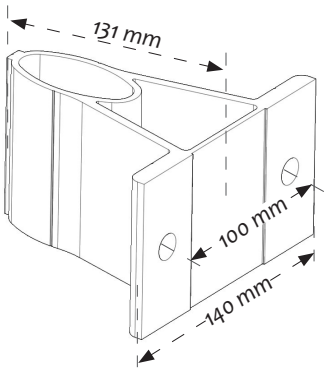

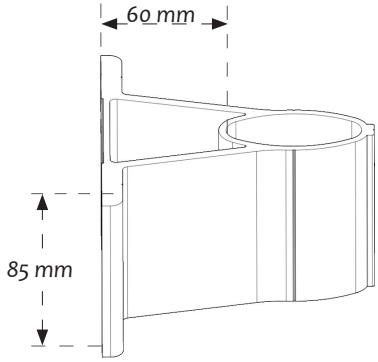

REF : 102331
Gerader Pfosten mit Untergurt.
Die Länge des Pfostens hängt von der Höhe der Brüstung ab.

REF : 102329
Gerader Pfosten ohne Untergurt.
Die Länge des Pfostens hängt von der Höhe der Brüstung ab.

2 Gerades Geländer ohne Untergurt: GCE-DAD1

Das ***SECURILISSE® evo GCE-DAD1*** dient zur Montage auf einer Brüstung mit einer Höhe über 570 mm.

REF : 102095

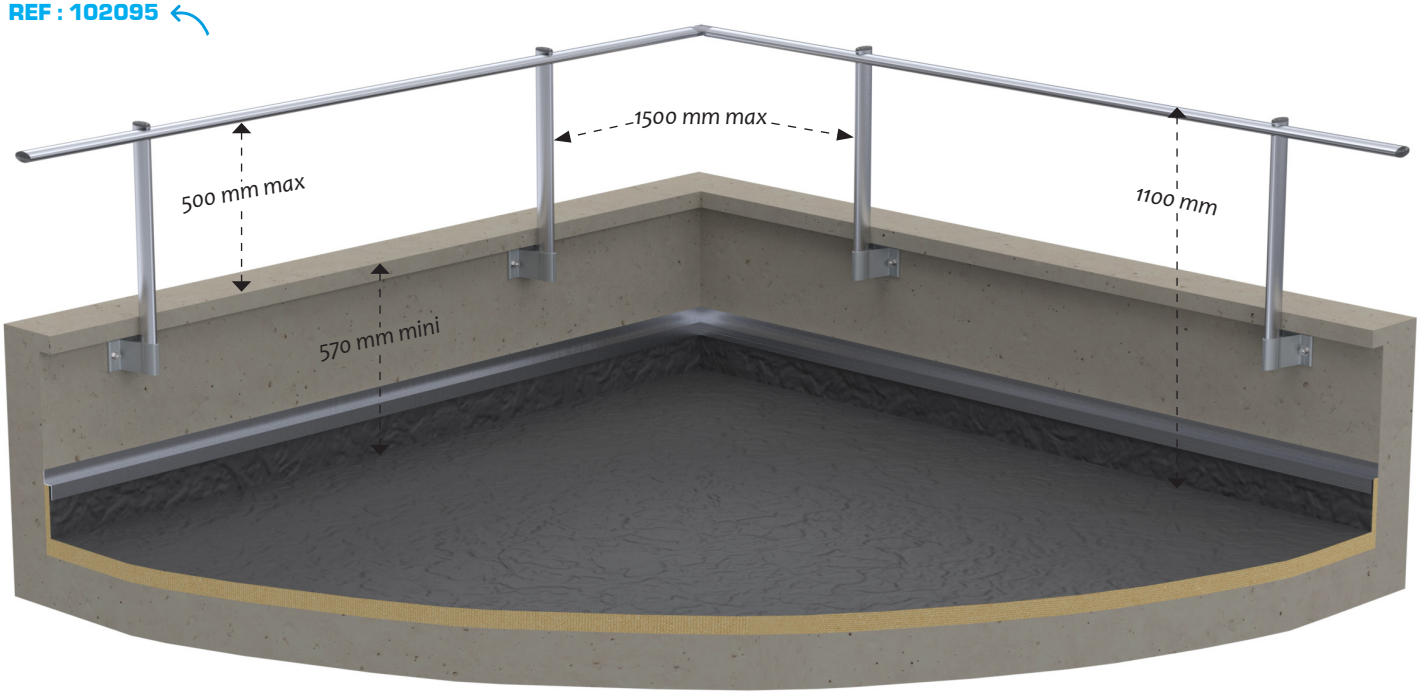

3 Gerades Geländer mit Untergurt und Sockelleiste: GCE-DAD3

Das ***SECURILISSE® evo GCE-DAD3*** eignet sich für Arbeitsbereiche ohne Brüstung. Die Norm schreibt dann die Installation einer Sockelleiste vor.

REF : 102097

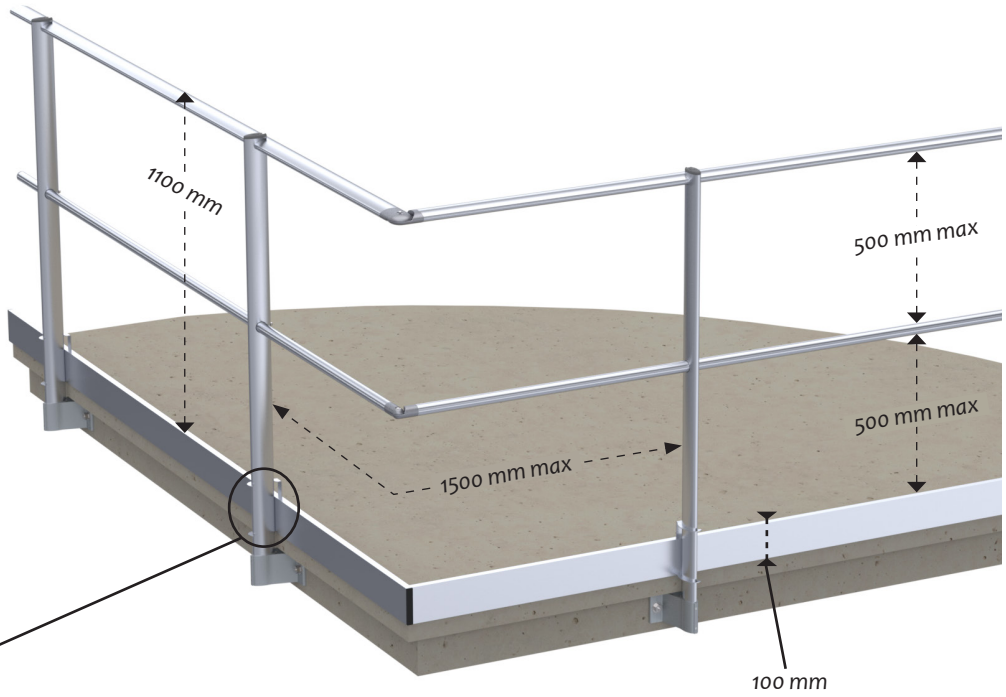

Sockelleisten-Zubehörteil:

REF : 101689

Sockelleisten-Befestigung für GCE-DAD3. Wenn die Brüstung weniger als 100 mm beträgt.

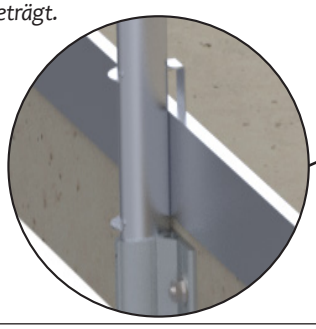

Z.I de Monterrat CS 70013, 42501 Le Chambon-Feugerolles, France
Telefon : +33 (0)4 77 40 54 38
E-mail : securite@somain.fr / Webseite : www.somain.fr

Versetzte Wandmontage (nach englischem Stil)

Beschreibung:

Das Geländer **SECURILISSE® evo GCE-A** ist ein kollektiver Schutz gegen Abstürze aus der Höhe. Es ist für nicht öffentlich zugängliche Dächer vorgesehen und stellt die ideale Lösung für eine Wandmontage dar.
Die um 30° geneigte Version wird aus ästhetischen Gründen gewählt, da sie vom Boden aus weniger sichtbar ist.

Einzelheiten:

Werkstoff: Aluminium

Fixierung: Unbearbeitet, eloxiert oder pulverbeschichtet

Bestehende Versionen: Gerade und schräg

Montage: Geliefert mit im Internet verfügbaren Hinweisen und Plänen: *http://extranet.somain.fr*

GCE-IAD (geneigt)

1 Geneigtes Geländer mit Untergurt: GCE-IAD2

Das **SECURILISSE® evo GCE-IAD2** dient zur Montage auf einer Brüstung mit einer Höhe zwischen 160 mm und 630 mm.

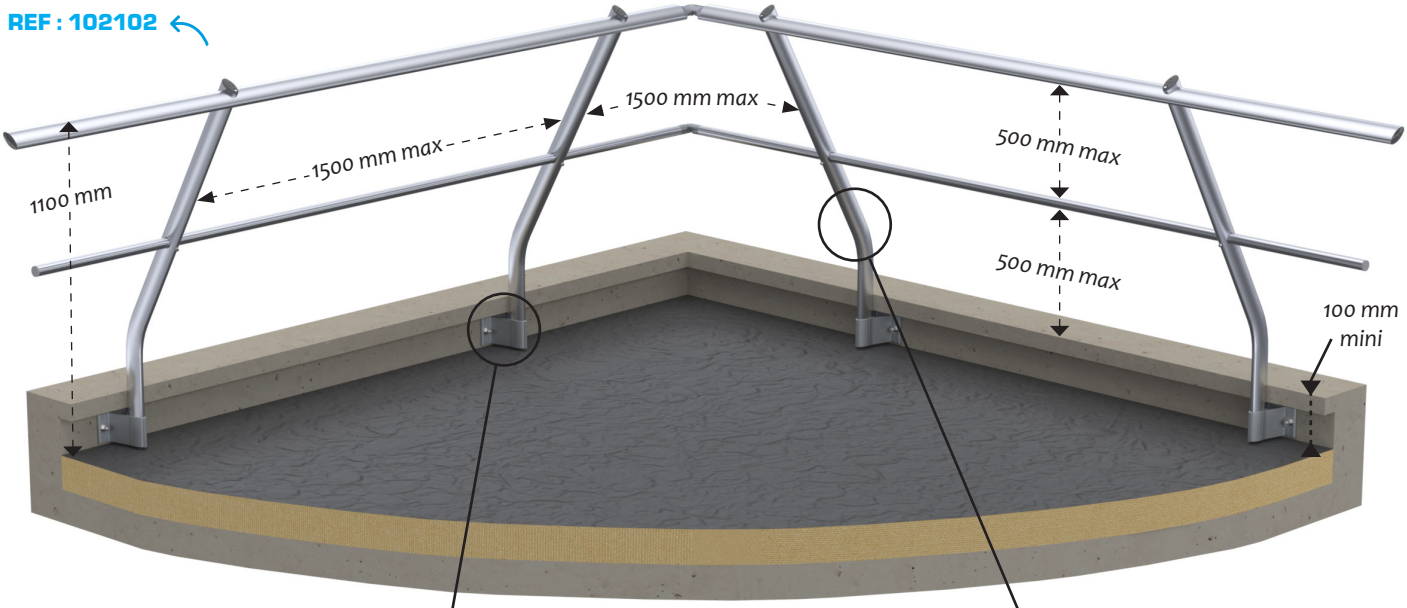

REF : 101455
Grundplatte für die versetzte Befestigung an der Wand.
Befestigung: 2 m12
Achsabstand: 100 mm

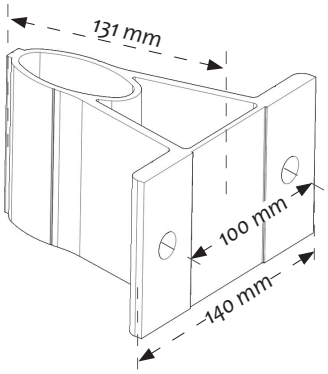

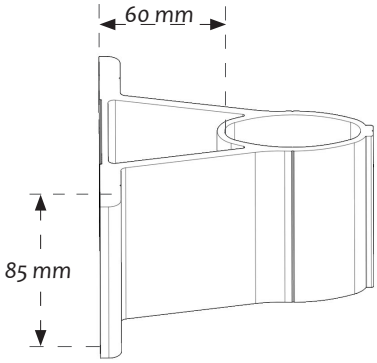

REF : 102332
Geneigter Pfosten mit Untergurt.
Die Länge des Pfostens hängt von der Höhe der Brüstung ab.

REF : 102330
Geneigter Pfosten ohne Untergurt.
Die Länge des Pfostens hängt von der Höhe der Brüstung ab.

2 Geneigtes Geländer ohne Untergurt: GCE-IAD1

Das ***SECURILISSE® evo GCE-IAD1*** dient zur Montage auf einer Brüstung mit einer Höhe über 630 mm.

REF : 102101

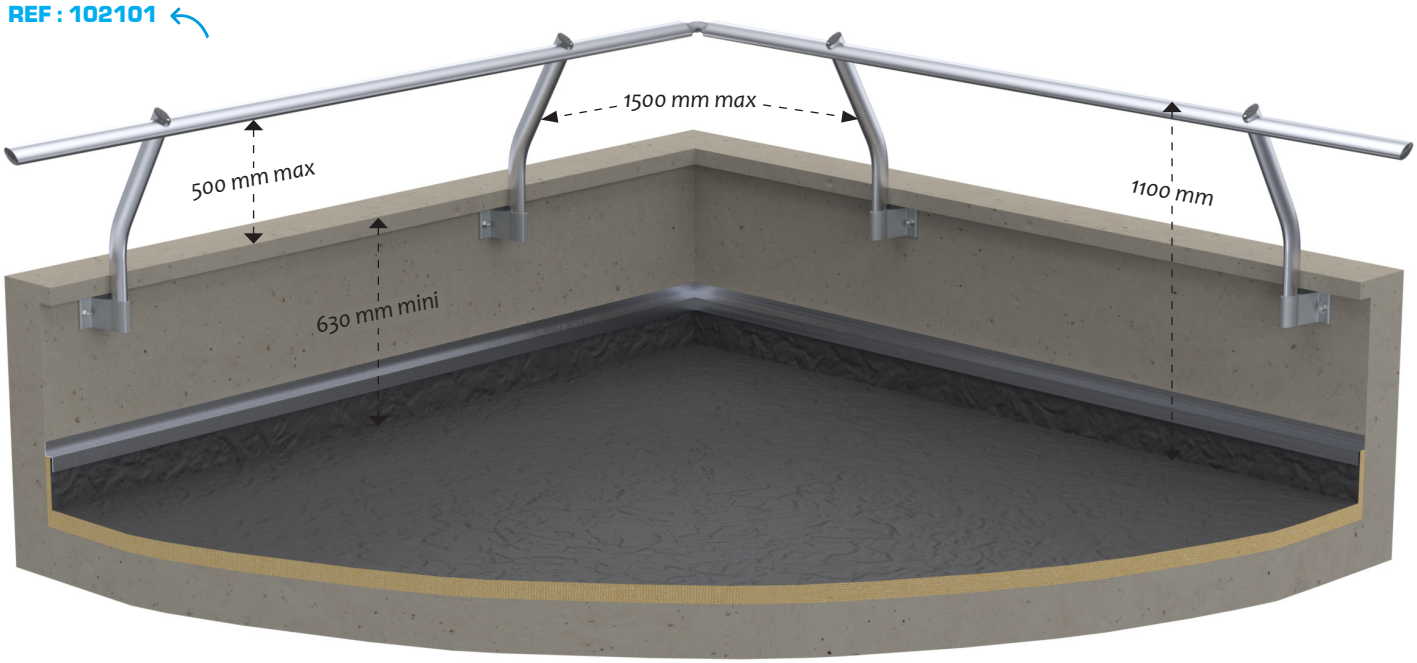

3 Geneigtes Geländer mit Untergurten und Sockelleiste: GCE-IAD3

Das ***SECURILISSE® evo GCE-IAD3*** eignet sich für Arbeitsbereiche ohne Brüstung. Die Norm schreibt dann die Installation einer Sockelleiste und das Hinzufügen einer zweiten Unterleiste vor.

REF : 102103

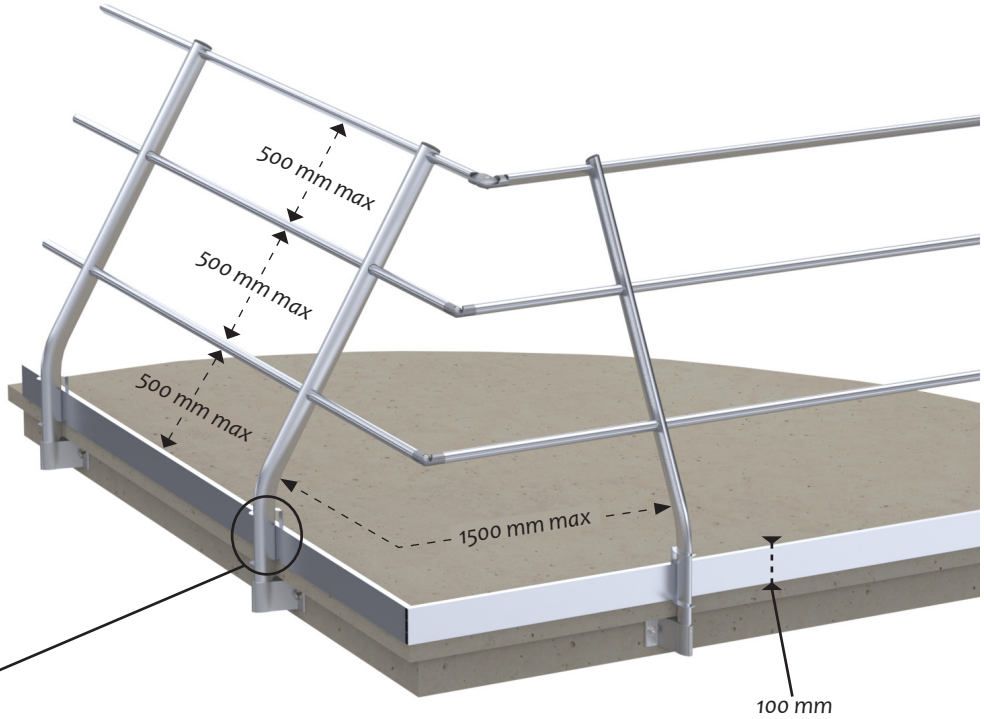

Sockelleisten-Zubehörteil:

REF : 101689

Sockelleisten-Befestigung für GCE-IAD3. Wenn die Brüstung weniger als 100 mm beträgt.

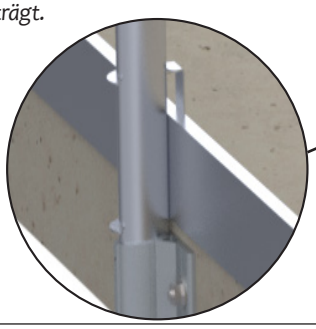

Z.I de Monterrat CS 70013, 42501 Le Chambon-Feugerolles, France
Telefon : +33 (0)4 77 40 54 38
E-mail : securite@somain.fr / Webseite : www.somain.fr