Fissaggio a parete (all'inglese)

Descrizione:

Il parapetto **SECURILISSE® evo GCE-A** è una protezione collettiva contro le cadute dall'alto. È progettato per coperture non accessibili al pubblico e rappresenta la soluzione ideale per un'installazione a parete.
Questa protezione può essere dritta o inclinata ed è combinabile con traversi e plinti.

Dettagli:

Materiale: alluminio

Finitura: grezza, anodizzata o termolaccata

Versioni esistenti: Dritto e inclinato

Montaggio: Fornito con manuali di istruzioni e disegni consultabili su internet: *http://extranet.somain.fr*

GCE-DA (dritto)

1 Parapetto dritto con traverso: GCE-DA2

SECURILISSE® evo GCE-DA2 è utilizzato in caso di installazioni contro un acroterio di altezza compresa tra 100 e 570 mm.

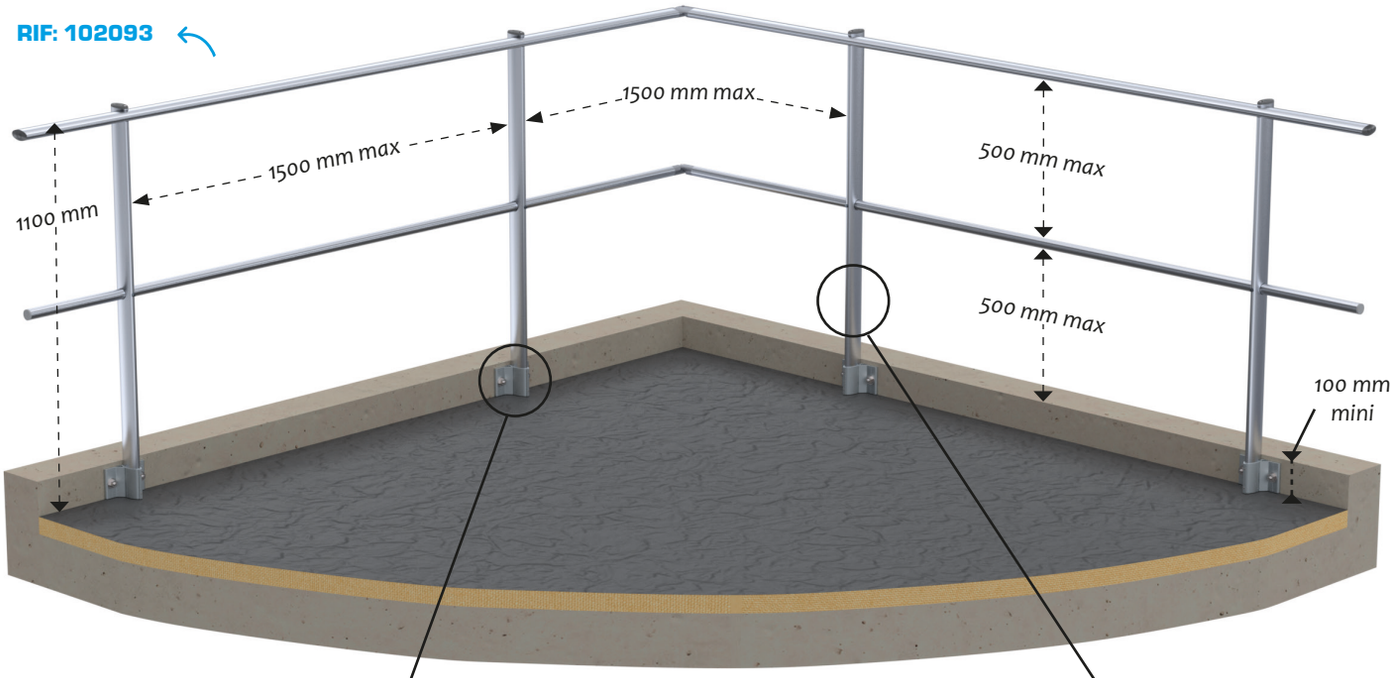

RIF: 101640
Basamento per fissaggio a parete
Fissaggio: 2 M12
Interasse: 100 mm

RIF: 102331
Montante dritto con traverso.
La lunghezza dipende dall'altezza dell'acroterio.

RIF: 102329
Montante dritto senza traverso.
La lunghezza dipende dall'altezza dell'acroterio.

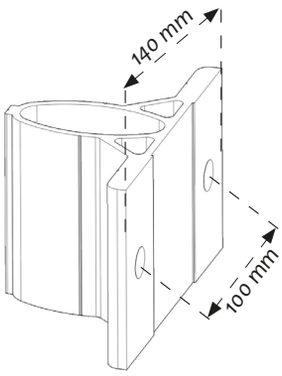

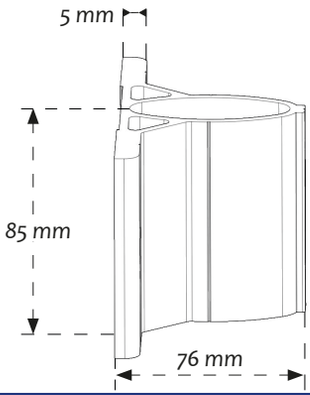

2 Parapetto dritto senza traverso: GCE-DA1

SECURILISSE® evo GCE-DA1 è utilizzato in caso di installazioni contro un acroterio di altezza superiore a 570 mm.

RIF: 102092

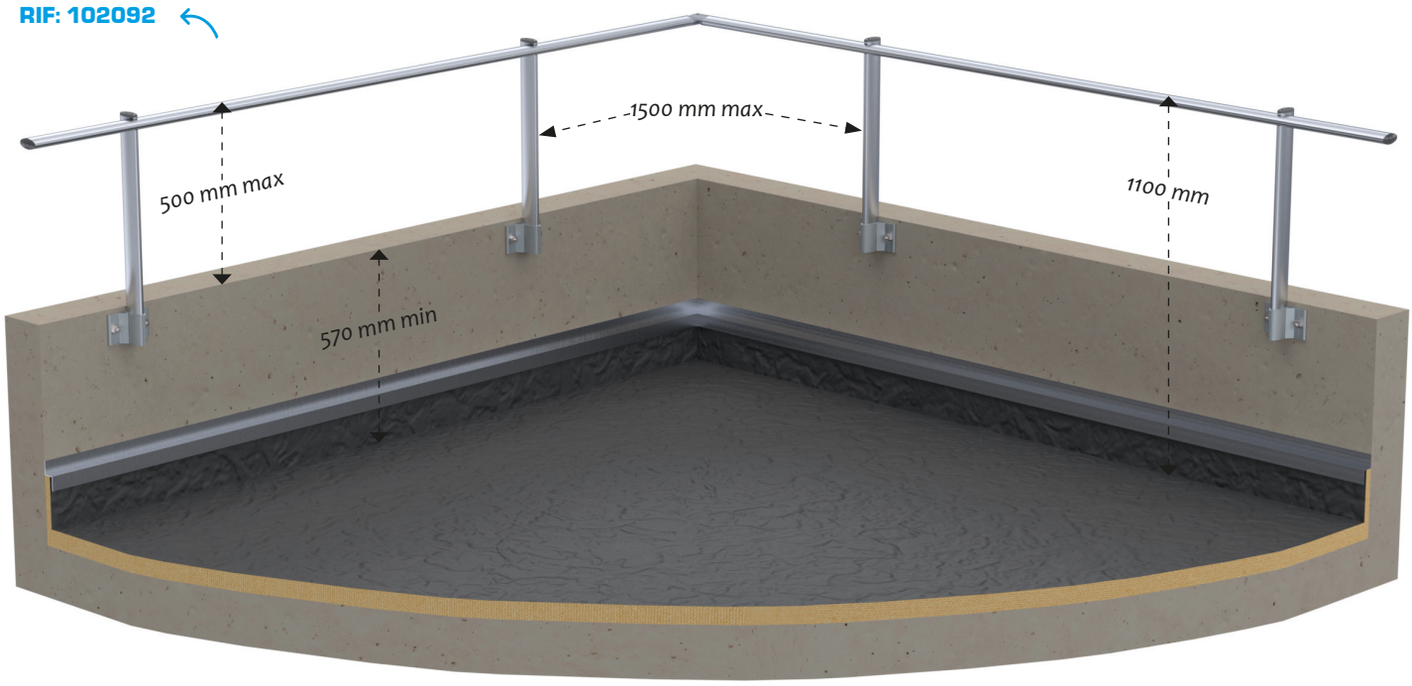

3 Parapetto dritto con traverso e plinto: GCE-DA3

SECURILISSE® evo GCE-DA3 è adatto per aree di lavoro senza acroterio. La norma impone quindi l'installazione di un plinto.

RIF: 102094

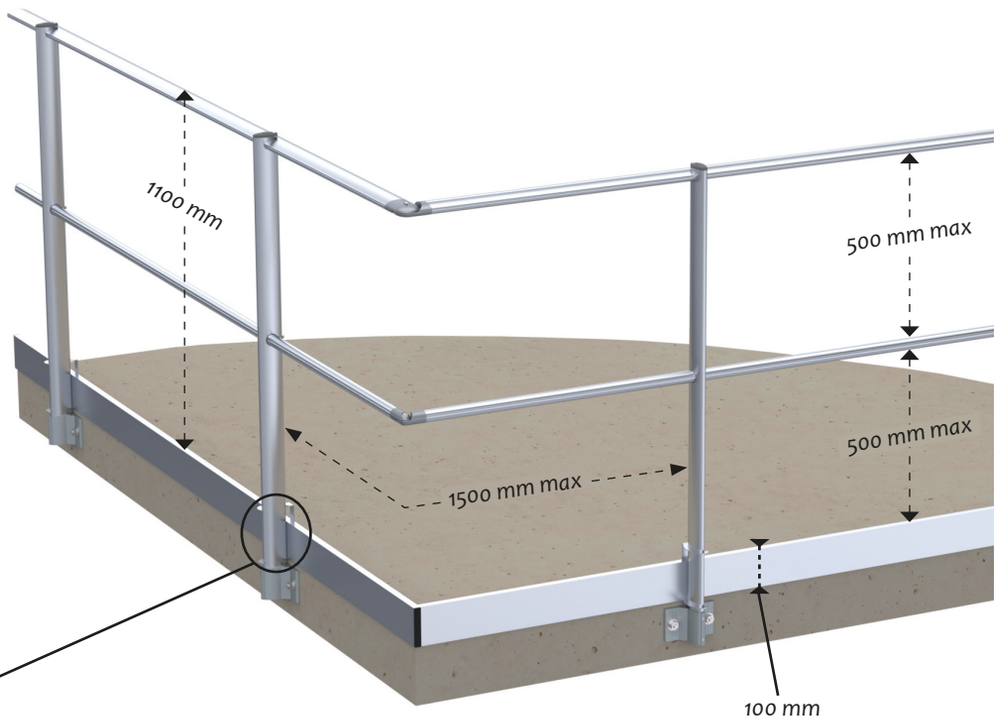

Accessorio plinto:

RIF: 101689

Fissaggio del plinto per GCE-A3.
Quando l'acroterio è inferiore a 100 mm.

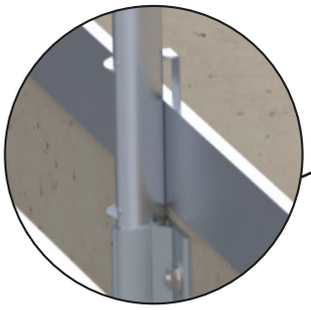

Z.I de Monterrat CS 70013, 425001 Le Chambon-Feugerolles, France
Telefono: +33 (0)4 77 40 54 38
E-mail: securite@somain.fr / Sito web: www.somain.fr

Fissaggio a parete (all'inglese)

Descrizione:

Il parapetto **SECURILISSE® evo GCE-A** è una protezione collettiva contro le cadute dall'alto. È progettato per coperture non accessibili al pubblico e rappresenta la soluzione ideale per un'installazione a parete.
La versione inclinata di 30° viene scelta per ragioni estetiche perché meno visibile da terra.
Questa protezione può combinata con traversi e plinti.

Dettagli:

Materiale: alluminio

Finitura: grezza, anodizzata o termolaccata

Versioni esistenti: Dritto e inclinato

Montaggio: Fornito con manuali di istruzioni e disegni consultabili su internet: *http://extranet.somain.fr*

GCE-IA (inclinato)

1 Parapetto inclinato con traverso: GCE-IA2

SECURILISSE® evo GCE-IA2 è utilizzato in caso di installazioni contro un acroterio di altezza compresa tra 160 e 630 mm.

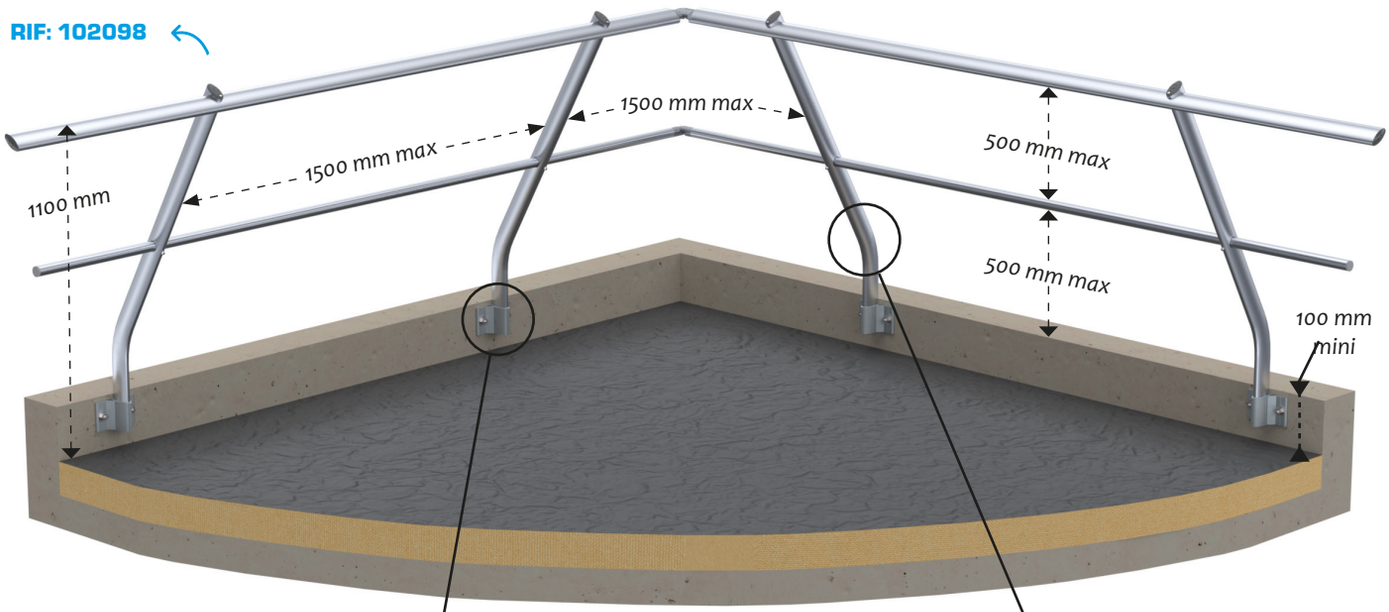

RIF: 101640
Basamento per fissaggio a parete
Fissaggio: 2 M12
Interasse: 100 mm

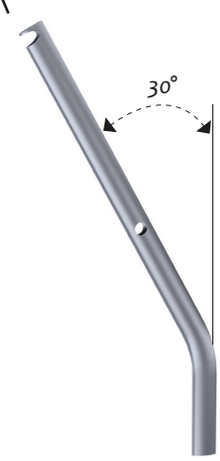

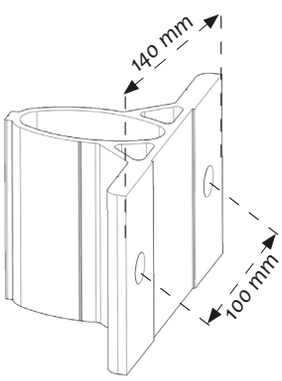

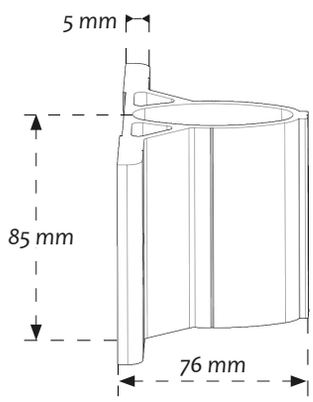

RIF: 102332
Montante inclinato con traverso.
La lunghezza dipende dall'altezza dell'acroterio.

RIF: 102330
Montante inclinato senza traverso.
La lunghezza dipende dall'altezza dell'acroterio.

2 Parapetto inclinato senza traverso: GCE-IA1

SECURILISSE® evo GCE-IA1 è utilizzato in caso di installazioni contro un acroterio di altezza superiore a 630 mm.

RIF: 102099

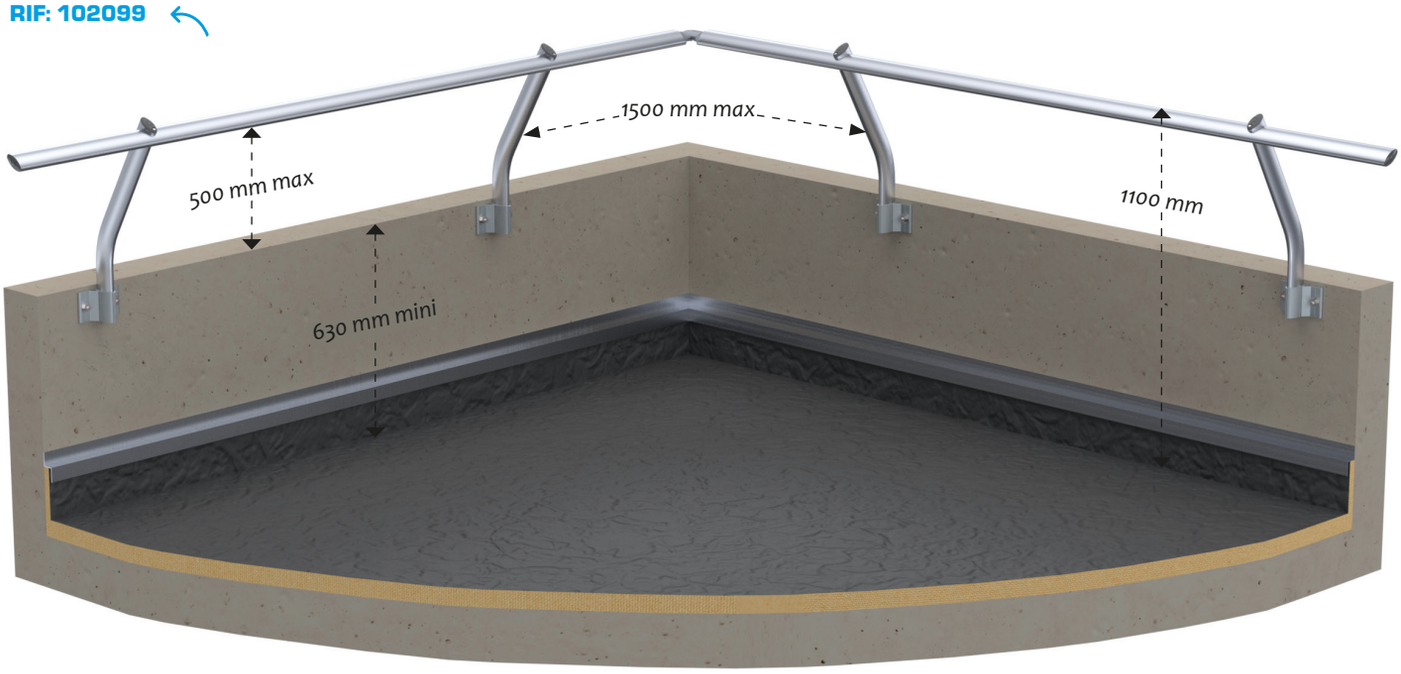

3 Parapetto inclinato con traversi e plinto: GCE-IA3

SECURILISSE® evo GCE-IA3 è adatto per aree di lavoro senza acroterio. La norma impone quindi l'installazione di un plinto.

RIF: 102100

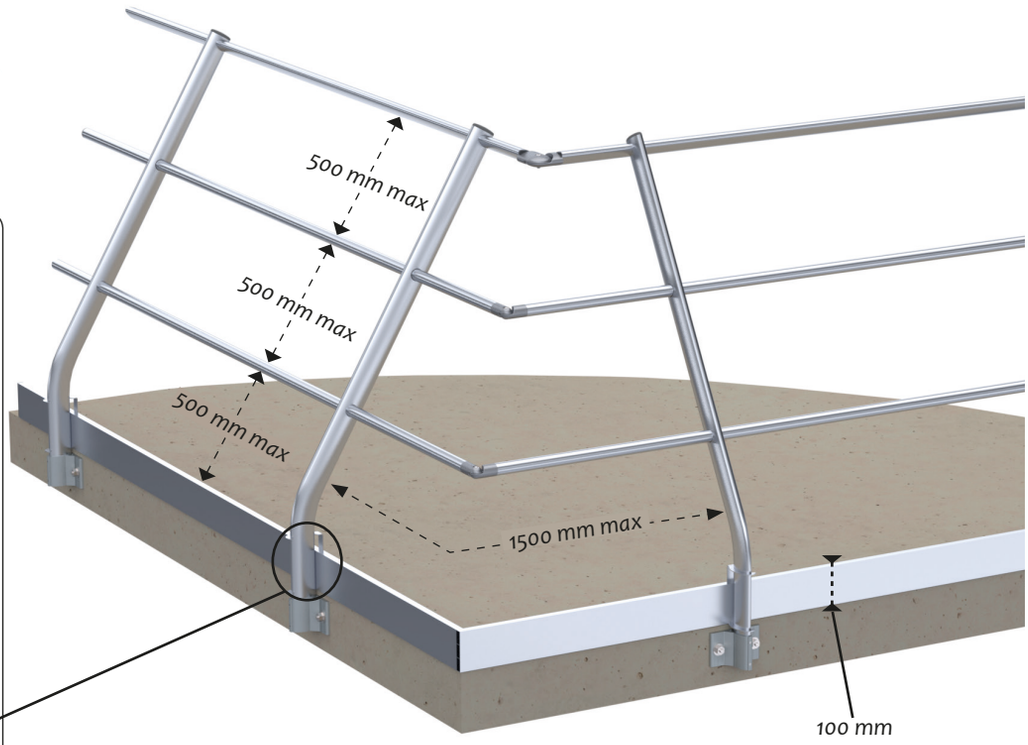

Accessorio plinto:

RIF: 101689

Fissaggio del plinto per GCE-A3.
Quando l'acroterio è inferiore a 100 mm.

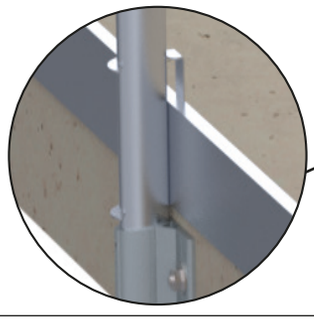

Z.I de Monterrat CS 70013, 425001 Le Chambon-Feugerolles, France
Telefono: +33 (0)4 77 40 54 38
E-mail: securite@somain.fr / Sito web: www.somain.fr