# Wandmontage (nach englischem Stil)

*Beschreibung:*

Das Geländer ***SECURILISSE® evo GCE-A*** ist ein kollektiver Schutz gegen Abstürze aus der Höhe. Es ist für nicht öffentlich zugängliche Dächer vorgesehen und stellt die ideale Lösung für eine Wandmontage dar.

*Einzelheiten:*

**Werkstoff:** Aluminium

**Fixierung:** Unbearbeitet, eloxiert oder pulverbeschichtet

**Bestehende Versionen:** Gerade und schräg

**Montage:** Geliefert mit im Internet verfügbaren Hinweisen und Plänen: *http://extranet.somain.fr*

## GCE-DA (gerade)

### 1 Gerades Geländer mit Untergurt: GCE-DA2

Das ***SECURILISSE® evo GCE-DA2*** dient zur Montage auf einer Brüstung mit einer Höhe zwischen 100 mm und 570 mm.

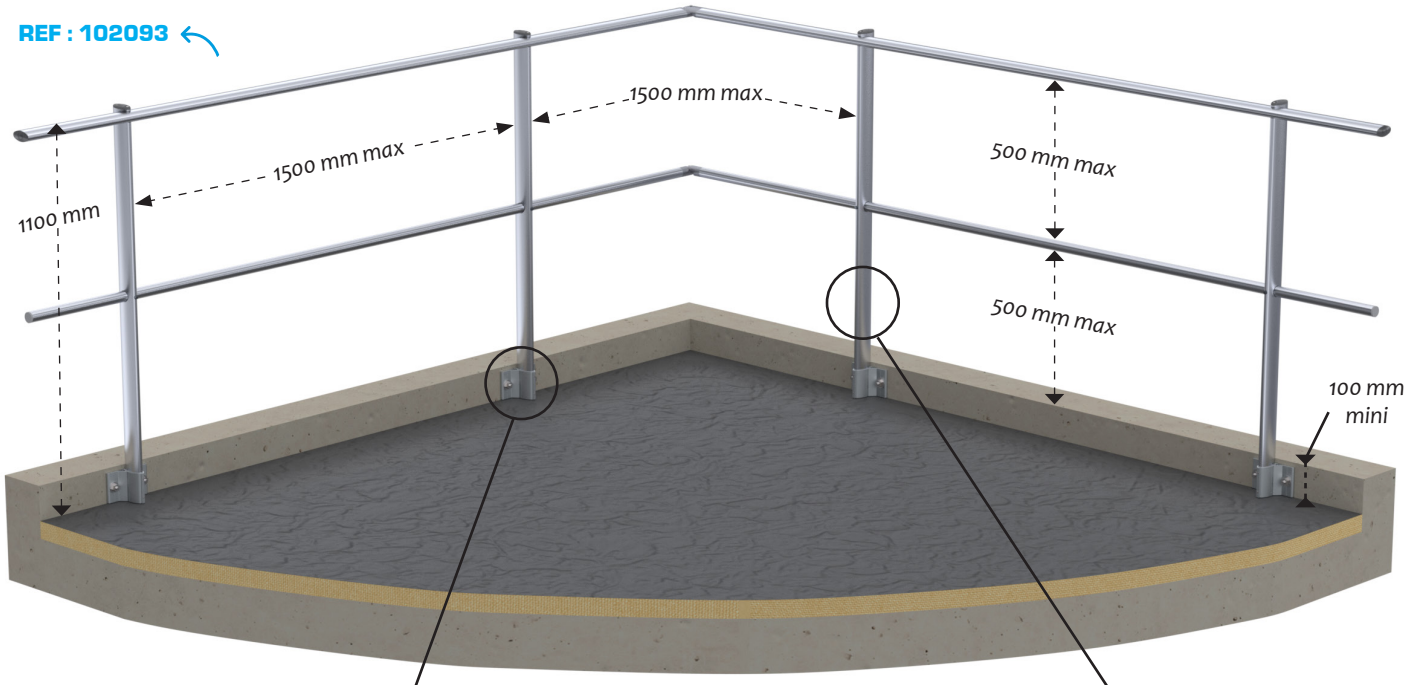

**REF : 101640**
Sockel für die Befestigung an der Wand.
**Befestigung:** 2 M12
**Achsabstand:** 100 mm

**REF : 102331**
Gerader Pfosten mit Untergurt.
Die Länge des Pfostens hängt von der Höhe der Brüstung ab.

**REF : 102329**
Gerader Pfosten ohne Untergurt.
Die Länge des Pfostens hängt von der Höhe der Brüstung ab.

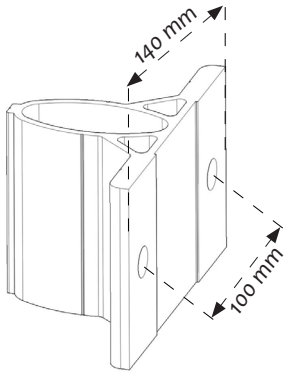


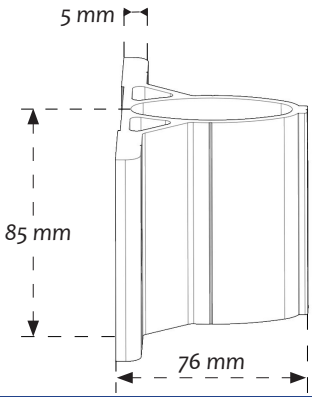

## 2 Gerades Geländer ohne Untergurt: GCE-DA1

Das ***SECURILISSE® evo GCE-DA1*** dient zur Montage auf einer Brüstung mit einer Höhe über 570 mm.

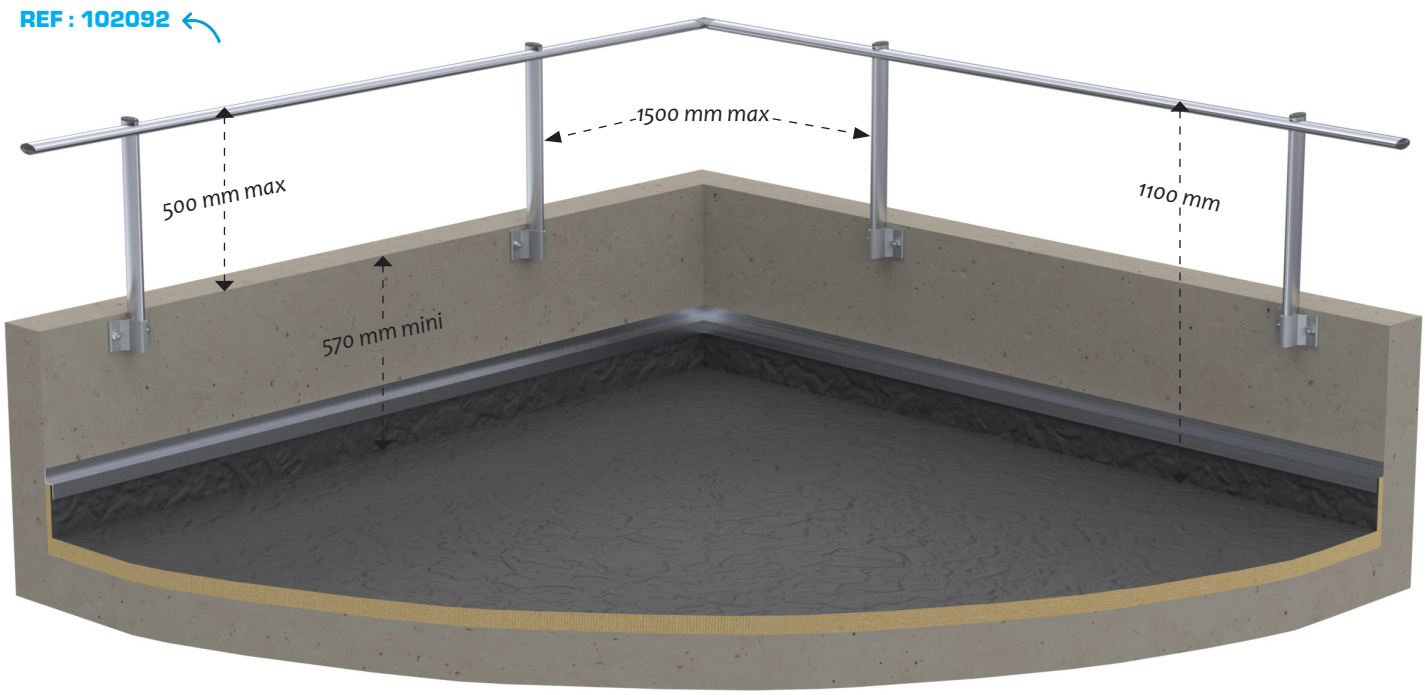


## 3 Gerades Geländer mit Untergurt und Sockelleiste: GCE-DA3

Das ***SECURILISSE® evo GCE-DA3*** eignet sich für Arbeitsbereiche ohne Brüstung. Die Norm schreibt dann die Installation einer Sockelleiste vor.

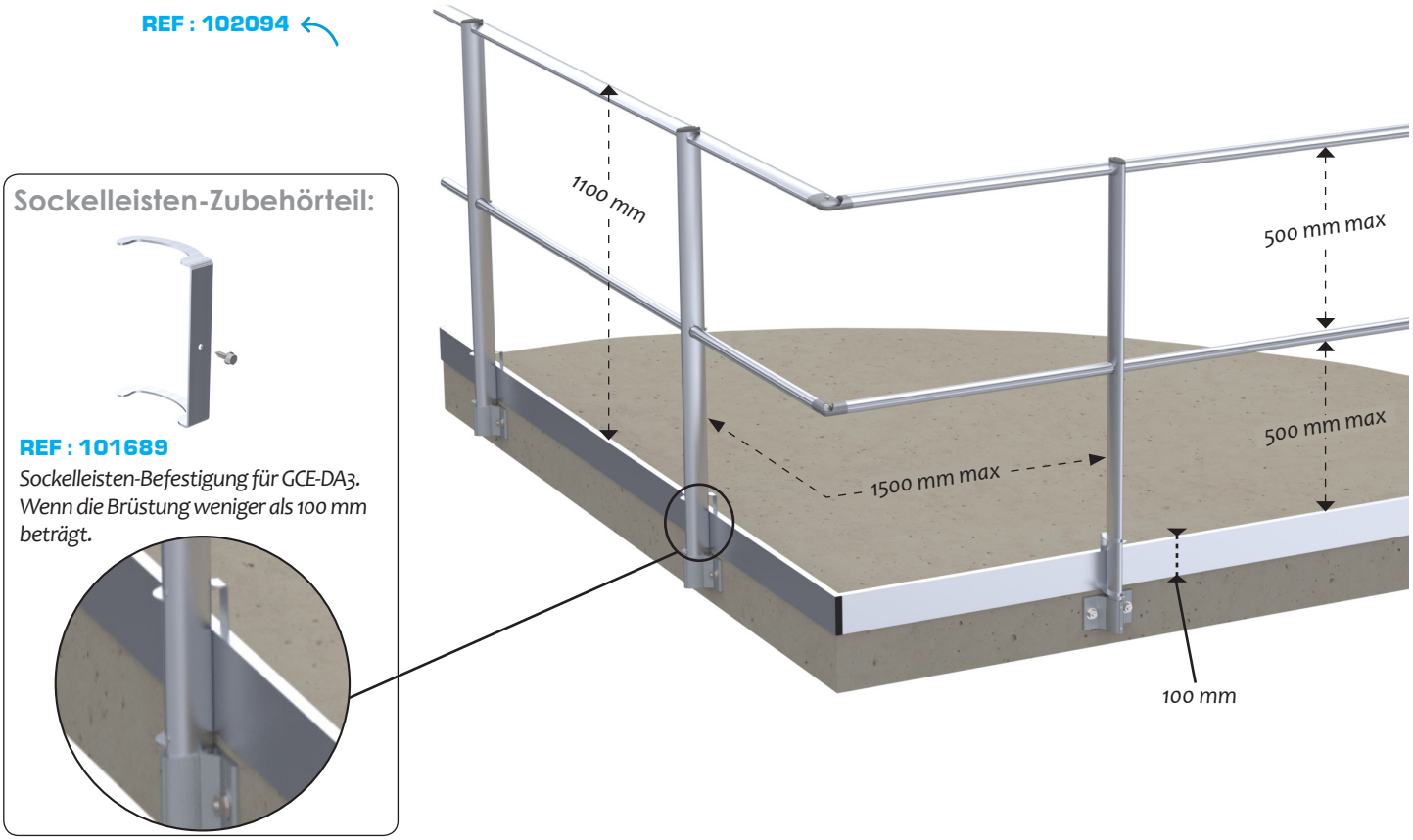



Z.I de Monterrat CS 70013, 42501 Le Chambon-Feugerolles, France
Telefon : +33 (0)4 77 40 54 38
E-mail : securite@somain.fr / Webseite : www.somain.fr

# Wandmontage (nach englischem Stil)

*Beschreibung:*

Das Geländer ***SECURILISSE® evo GCE-A*** ist ein kollektiver Schutz gegen Abstürze aus der Höhe. Es ist für nicht öffentlich zugängliche Dächer vorgesehen und stellt die ideale Lösung für eine Wandmontage dar. Die um 30° geneigte Version wird aus ästhetischen Gründen gewählt, da sie vom Boden aus weniger sichtbar ist.

*Einzelheiten:*

**Werkstoff:** Aluminium

**Fixierung:** Unbearbeitet, eloxiert oder pulverbeschichtet

**Bestehende Versionen:** Gerade und schräg

**Montage:** Geliefert mit im Internet verfügbaren Hinweisen und Plänen: *http://extranet.somain.fr*

## GCE-IA (geneigt)

### 1 Geneigtes Geländer mit Untergurt: GCE-IA2

Das ***SECURILISSE® evo GCE-IA2*** dient zur Montage auf einer Brüstung mit einer Höhe zwischen 160 mm und 630 mm.

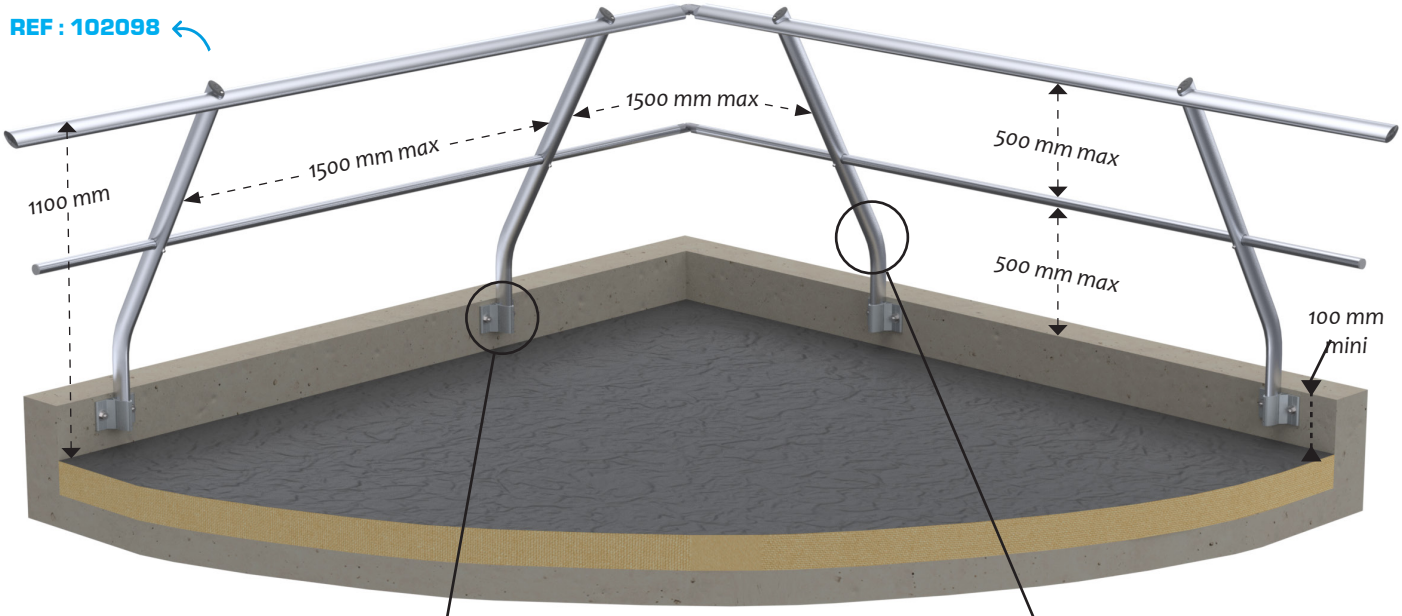

**REF : 101640**
Sockel für die Befestigung an der Wand.
**Befestigung:** 2 M12
**Achsabstand:** 100 mm

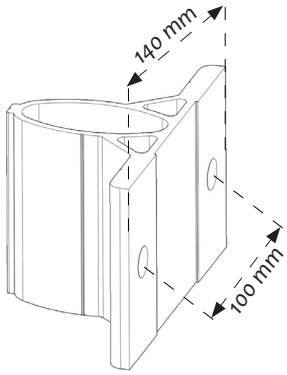


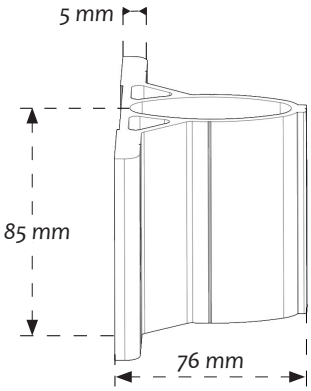


**REF : 102332**
Geneigter Pfosten mit Untergurt. Die Länge des Pfostens hängt von der Höhe der Brüstung ab.

**REF : 102330**
Geneigter Pfosten ohne Untergurt. Die Länge des Pfostens hängt von der Höhe der Brüstung ab.

## 2 Geneigtes Geländer ohne Untergurt: GCE-IA1

Das ***SECURILISSE® evo GCE-IA1*** dient zur Montage auf einer Brüstung mit einer Höhe über 630 mm.

**REF : 102099**

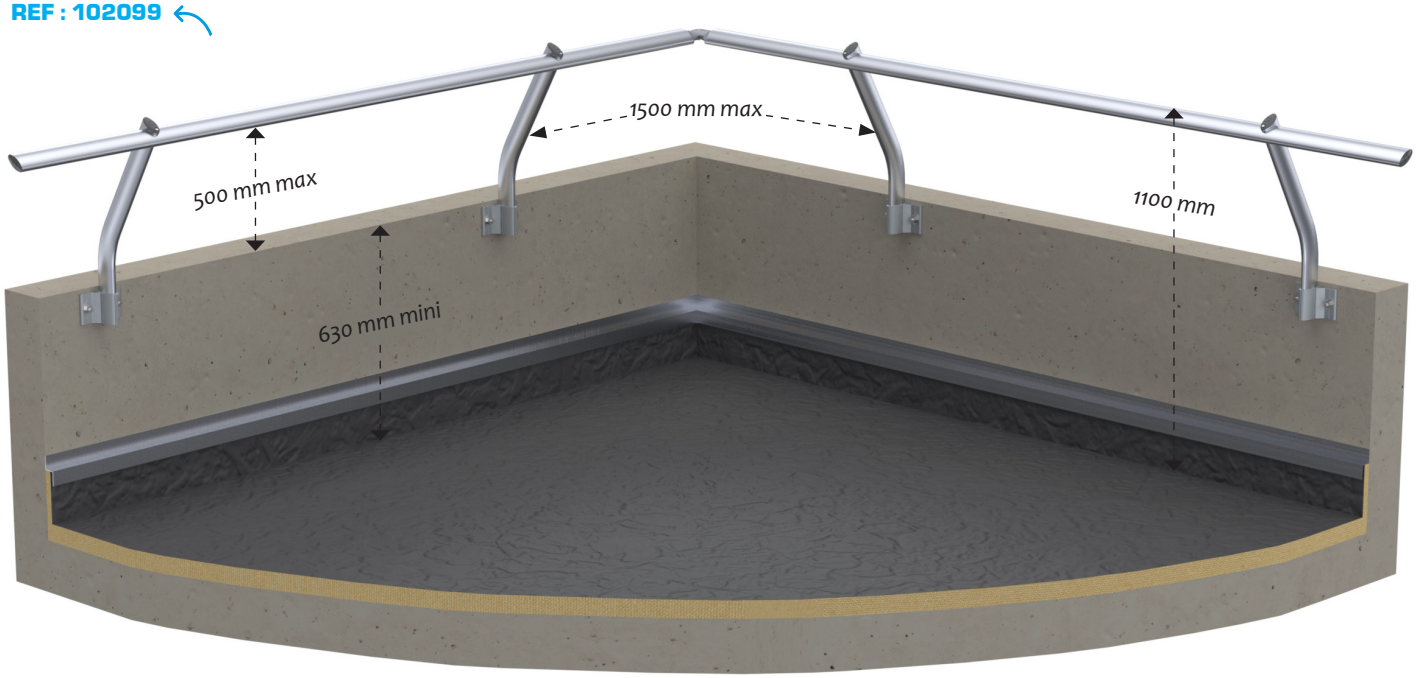


## 3 Geneigtes Geländer mit Untergurten und Sockelleiste: GCE-IA3

Das ***SECURILISSE® evo GCE-IA3*** eignet sich für Arbeitsbereiche ohne Brüstung. Die Norm schreibt dann die Installation einer Sockelleiste vor.

**REF : 102100**

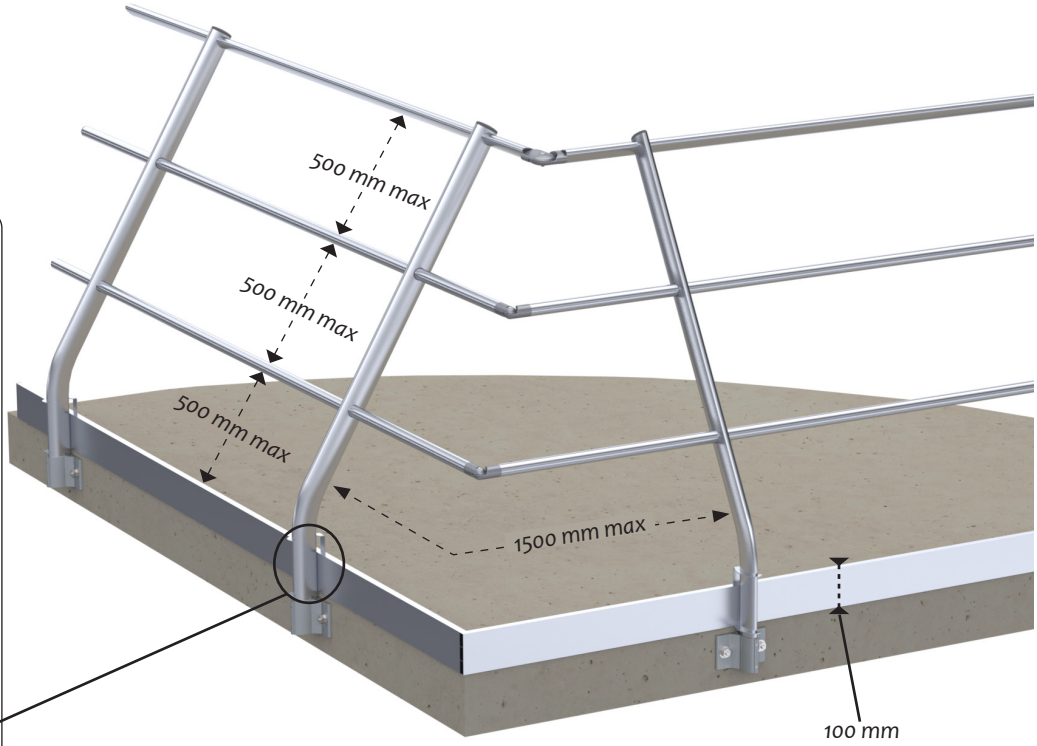


### Sockelleisten-Zubehörteil:

**REF : 101689**

*Sockelleisten-Befestigung für GCE-DA3. Wenn die Brüstung weniger als 100 mm beträgt.*

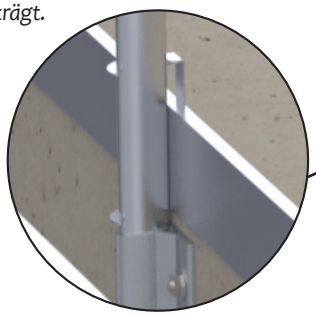


Z.I de Monterrat CS 70013, 42501 Le Chambon-Feugerolles, France
Telefon : +33 (0)4 77 40 54 38
E-mail : securite@somain.fr / Webseite : www.somain.fr